Level Pressure Flow Temperature Liquid Analysis Registration Systems Components Services Solutions

技术资料

Liquiphant M FTL50(H), FTL51(H)

音叉限位开关
用于各种液体测量的限位开关

应用

Liquiphant M 是一款音叉限位开关，适用于所有类型的液体：
- 过程温度：–50 °C...150 °C
- 压力可达 100 bar
- 粘度可达 10,000 mm^2/s
- 密度：≥ 0.5 g/cm^3 或 ≥ 0.7 g/cm^3，其他密度设定值可选
- 泡沫界面检测可选

测量可靠，不受介质流动、扰动、气泡、泡沫、振动、含固介质或粘附的影响。 Liquiphant 音叉限位开关是浮球开关的理想替代品。

FTL50：
一体式结构设计，十分适用于安装在管道中或狭小空间中

FTL51：
带延长杆，延长杆长度可达 3 m
(特殊选型时， 6 m 延长杆可选)

FTL50H、 FTL51H：
带抛光叉体、易清洗的过程连接和外壳，适用于食品和制药行业

强耐腐蚀型：
可选 Alloy C22 (2.4602) 合金的叉体和过程连接，适用于强腐蚀性液体的测量。

通过多项认证，适用于危险测量场合。

优势

- 可以在满足 SIL2/SIL3 功能安全要求的系统中使用，符合 IEC61508/IEC 61511-1 标准
- 设计符合 ASME B31.3 标准
- 适用于生命科学行业中的无菌应用场合 (仪表设计符合 ASME BPE-2007 标准)
- 通过 PROFIBUS PA 通信进行仪表调试和维护
- 无需调节：启动快速、经济
- 无机械可移动部件：
  免维护、无磨损、使用寿命长
- 叉体损伤监控：确保仪表功能正常
- FDA 认证材料 (PFA Edlon)
- 一体式不锈钢外壳 (可选)：
  IP 69 防护等级，确保设备始终处于密闭状态，即使在高强度清洗过程中或浸入水中数小时后，设备也不会进水

TI00328F/28/zh/14.12

Endress+Hauser
People for Process Automation

目录

应用 4
限位检测 4

功能与系统设计 4
测量原理 4
模块化结构 4
电子插件类型 5
连续密度测量的电子插件 5
电气隔离 5
结构设计 5

输入 5
测量变量 5
测量范围 (检测范围) 5
介质密度 5

电子插件 FEL51(交流供电 (AC)、两线制连接) 6
电源 6
电气连接 6
输出信号 6
报警信号 6
连接负载 6

电子插件 FEL51
(交流供电 (AC)、安装在一体式外壳中) 7
电源 7
电气连接 7
输出信号 7
报警信号 7
连接负载 7

电子插件 FEL52 (直流供电 (DC)、 PNP) 8
电源 8
电气连接 8
输出信号 8
报警信号 8
连接负载 8

电子插件 FEL52
(直流供电 (DC)、 PNP，安装在一体式外壳中) 9
电源 9
电气连接 9
输出信号 9
报警信号 10
连接负载 10

电子插件 FEL54
(交流 / 直流供电 (AC/DC)、继电器输出) 11
电源 11
电气连接 11
输出信号 11
报警信号 11
连接负载 11

电子插件 FEL55 (8/16 mA) 12
电源 12
电气连接 12
输出信号 12
报警信号 12
连接负载 12

电子插件 FEL56 (NAMUR 上升沿触发 (L-H)) 13
电源 13
电气连接 13
输出信号 13
报警信号 13
连接负载 13

电子插件 FEL58 (NAMUR 下降沿触发 (H-L)) 14
电源 14
电气连接 14
输出信号 14
报警信号 14
连接负载 14

电子插件 FEL58 (NAMUR 下降沿触发 (H-L)，
安装在一体式外壳中) 15
电源 15
电气连接 15
输出信号 15
报警信号 15
连接负载 15

电子插件 FEL57 (PFM) 16
电源 16
电气连接 16
输出信号 17
报警信号 17
连接负载 17

电子插件 FEL50A (PROFIBUS PA) 18
电源 18
电气连接 18
输出信号 19
报警信号 19

电子插件 FEL50D (密度) 20
电源 20
电气连接 20
报警信号 20
调节 20
工作原理 21
光信号 21

连接和功能 22
连接电缆 22
失效安全模式 22
开关切换时间 22
上电动作 22

性能参数 22
参考操作条件 22
最大测量误差 22
重复性 22
迟滞性 22
介质温度的影响 22
介质密度的影响 22
介质压力的影响 22

操作条件 23
安装 23
安装实例 23
安装方向 25

环境条件 26
环境温度范围 26
储存温度 26
气候等级 26
防护等级 26
抗振性 26
电磁兼容性 (EMC) 26

介质条件 27
介质压力 pe 27
测试压力 27
介质温度 27
热冲击 27
聚集状态 27
密度 27
粘度 27
固量 27
横向负载能力 27

机械结构 28
设计 28
外形尺寸 29
重量 34
材料和表面光洁度 34
过程连接 35

人机界面 36
电子插件 36
一体式外壳 37
操作方式 39

证书和认证 40
CE 认证 40
C-tick 认证 40
通用型认证 40
CRN 认证 40
过程密封圈，符合 ANSI/ISA 12.27.01 标准 41
其他证书 41
危险区域中使用 41
ASME B 31.3 41

订购信息 41

附件 42
焊接头 42
防护罩 43
松套法兰 44
松套法兰 44
常压滑动套管 45
高压滑动套管 46
外壳盖，带玻璃视窗 47
外壳盖，带玻璃视窗 47
圆形连接头 47

文档资料 49
操作手册 49
技术资料 49
功能安全手册 (SIL) 50
安全指南 (ATEX) 51
安全指南 (NEPSI) 51
控制图示 51
系统信息 51

应用

限位检测

罐体或管道中各类液体的高限 / 低限检测，适用于危险区域，食品和制药行业中的测量。

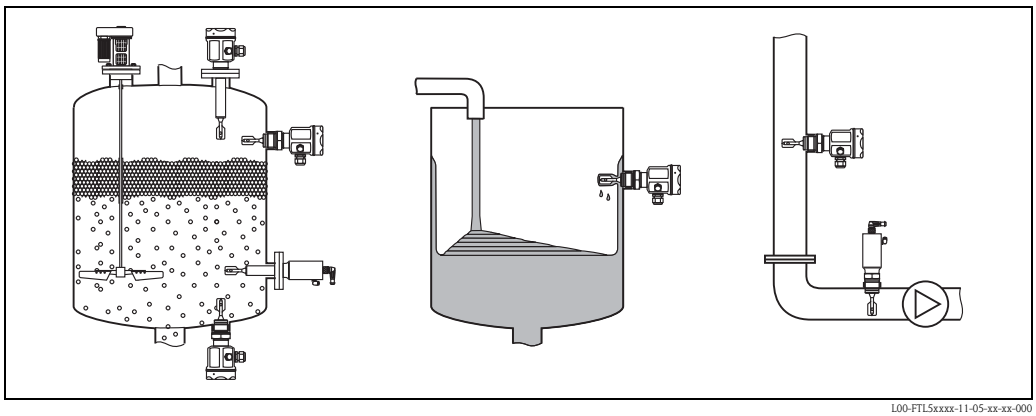

L00-FTL5xxxx-11-05-xx-xx-000

功能与系统设计

测量原理

传感器叉体以共振频率振动。
叉体上接触液体时，振动频率将降低。频率的改变将触发限位开关动作。

模块化结构

限位开关
Liquiphant M FTL，带电子插件 FEL51、FEL52、和 FEL54

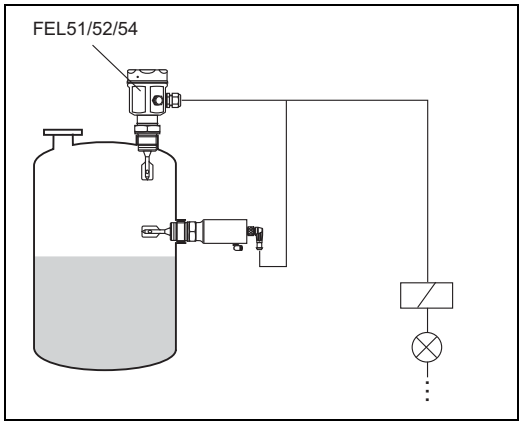

L00-FTL5xxxx-15-05-xx-xx-000

液位传感器
Liquiphant M FTL，带电子插件 FEL55、 FEL56、FEL57、 FEL58
可连接独立开关单元或隔离放大器 FEL50A
可连接 PROFIBUS PA 段耦合器

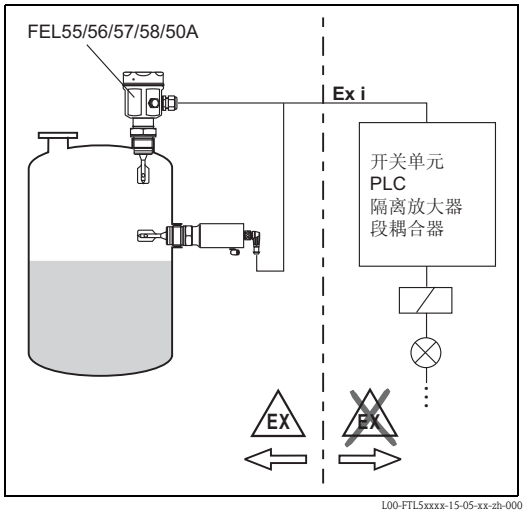

L00-FTL5xxxx-15-05-xx-zh-000

电子插件类型	FEL51： 两线制连接、交流供电 (AC)； 通过晶闸管直接开关负载，负载串接至供电回路中。 FEL52： 三线制连接、直流供电 (DC)； 通过晶体管 (PNP) 和隔离连接开关负载。 FEL54： 通用电流型，带继电器输出； 通过两个双刀双掷转换触点开关负载。 FEL55： 适用于独立开关单元；通过双芯电缆传输 16/8 mA 信号。 FEL56： 适用于独立开关单元；通过双芯电缆传输信号 (信号上升沿 (L-H) 触发：0.6…1.0 mA / 2.2…2.8 mA)，符合 EN 50227 (NAMUR) 标准)。 FEL58： 适用于独立开关单元；通过双芯电缆传输信号 (信号下降沿 (H-L) 触发：2.2…3.5 mA / 0.6…1.0 mA)，符合 EN 50227 (NAMUR) 标准)。 按下电子插件上的按钮检查连接电缆和其他设备。 FEL57： 适用于独立开关单元； PFM 信号传输； 通过双芯电缆将电流脉冲加载在电源上。 无需改变开关电平，即可完成开关单元的自检测。 FEL50A： 适用于 PROFIBUS PA； 循环和非循环数据交换方式，符合 PROFIBUS-PA Profile 3.0 标准； 离散信号输入。
连续密度测量的电子插件	FEL50D： 用于连接至密度计算机 FML621
电气隔离	FEL51、 FEL52、 FEL50A： 传感器和电源间电气隔离。 FEL54： 传感器、电源和负载间电气隔离。 FEL55、 FEL56、 FEL57、 FEL58、 FEL50D： 参考所连接的开关单元
结构设计	FTL50：一体式结构 FTL51：带延长杆 FTL50H：一体式结构，带抛光叉体和卫生型过程连接 FTL51H：带延长杆、抛光叉体和卫生型过程连接

输入

测量变量	液位 (限位值)
测量范围 (检测范围)	FTL50： 取决于安装位置 FTL51： 取决于安装位置和延长杆。标准测量范围为 3000 mm (更大测量范围可选，可达 6000 mm)
介质密度	在电子插件上设置：> 0.5 g/cm³ 或 > 0.7 g/cm³ (其他密度设定值可选)

电子插件 FEL51(交流供电 (AC)、两线制连接)

电源

供电电压：19...253 V AC
功率消耗：< 0.83 W
驻存电流消耗：< 3.8 mA
短路保护
FEL51 的过电压保护：III 级过电压保护

电气连接

两线制交流 (AC) 连接

通过晶闸管直接开关负载，负载串接至供电回路中。

始终串接负载！

检查下列参数：
- 截止状态下的驻存电流 (不超过 3.8 mA)
- 低电压状态下：
  - 截止状态下，负载上的电压降为电子插件的最小端子电压 (19 V)
  - 接通状态下，电子插件上的电压降不得超过 12 V
- 吸合电流低于 3.8 mA 时，继电器无法去磁。此时，必须并联一个电阻。
  RC 模块的订货号：71107226
- 选择继电器时，请注意继电器的吸合功率和额定功率 (参考 " 连接负载 ")

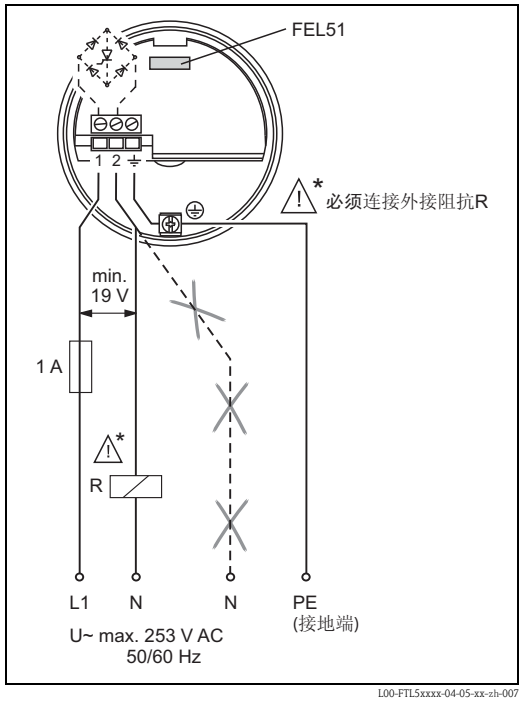

L00-FTL5xxxx-04-05-xx-zh-007

输出信号

I_L = 负载电流 (导通状态)

< 3.8 mA = 驻存电流 (截止状态)

☼ = 灯亮起

● = 灯熄灭

L00-FTL2xxxx-07-05-xx-xx-000

安全模式	物位	输出信号	LED 指示灯 绿	LED 指示灯 红
Max.		1 —I_L→ 2	☼	●
		1 - < 3.8 mA - → 2	☼	☼
Min.		1 —I_L→ 2	☼	●
		1 - < 3.8 mA - → 2	☼	☼

L00-FTL5xxxx-04-05-xx-xx-001

报警信号

电源故障或传感器故障时的输出信号：< 3.8 mA

连接负载

- 继电器的最小吸合功率 / 额定功率：> 2.5 VA (253 V (10 mA) 时)，或 > 0.5 VA (24 V (20 mA) 时)
- 并接 RC 模块后，继电器可在较低的吸合功率 / 额定功率下工作
- 继电器的最大吸合功率 / 额定功率：< 89 VA (253 V AC)，或 8.4 VA (24 V AC)
- FEL51 上的电压降：max. 12 V
- 晶闸管截止状态下的驻存电流：max. 3.8 mA
- 通过晶闸管直接开关负载，负载串接至供电回路中。
  瞬时电流 (40 ms)：max. 1.5 A， max. 375 VA (253 V) 或 max. 36 VA (24 V) (非短路保护)

电子插件 FEL51(交流供电 (AC)、安装在一体式外壳中)

电源

供电电压：19...253 V AC
功率消耗：< 0.83 W
驻存电流消耗：< 3.8 mA
短路保护
FEL51 的过电压保护：III 级过电压保护

电气连接

两线制交流 (AC) 连接

通过晶闸管直接开关负载，负载串接至供电回路中

始终串接负载！

检查下列参数：
- 截止状态下的驻存电流 (不超过 3.8 mA)
- 低电压状态下：
  - 截止状态下，负载上的电压降为电子插件的最小端子电压 (19 V)
  - 接通状态下，电子插件上的电压降不得超过 12 V

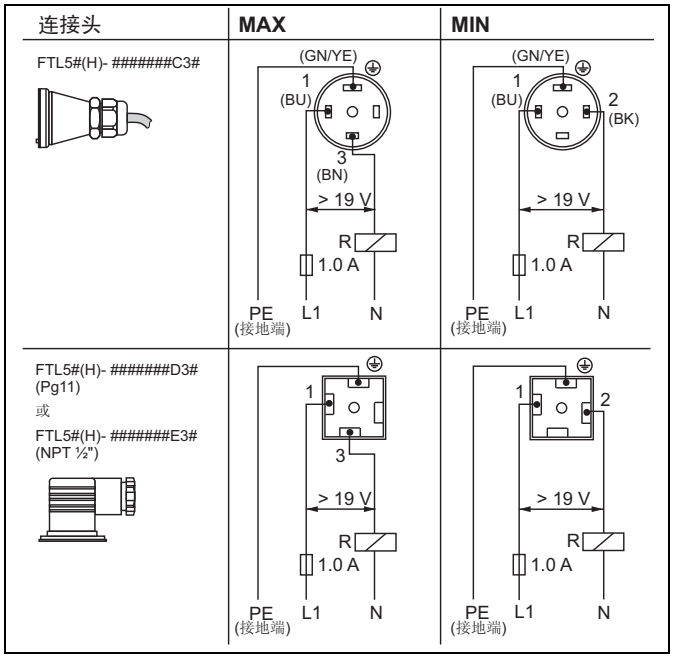

L00-FTL5xxxx-04-05-xx-zh-008

- 吸合电流低于 3.8 mA 时，继电器无法去磁。
  此时，必须并联一个电阻 (例如：RC 模块 (订货号：71107226))。

输出信号

I_L = 负载电流 (导通状态)

< 3.8 mA = 驻存电流 (截止状态)

☼ = 灯亮起

● = 灯熄灭

L00-FTL2xxxx-07-05-xx-xx-000

安全模式	物位	输出信号	LED 指示灯 绿	LED 指示灯 红
Max.		1 —I_L→ 3	☼	●
		1 - - < 3.8 mA - - → 3	☼	☼
Min.		1 —I_L→ 2	☼	●
		1 - - < 3.8 mA - - → 2	☼	☼

L00-FTL5xxxx-04-05-xx-xx-001a

报警信号

电源故障或传感器故障时的输出信号：< 3.8 mA

连接负载

- 继电器的最小吸合功率 / 额定功率：> 2.5 VA (253 V (10 mA) 时)，或 > 0.5 VA (24 V (20 mA) 时)
- 并接 RC 模块后，继电器可在较低的吸合功率 / 额定功率下工作
- 继电器的最大吸合功率 / 额定功率：< 89 VA (253 V AC)，或 8.4 VA (24 V AC)
- FEL51 上的电压降：max. 12 V
- 晶闸管截止状态下的驻存电流：max. 3.8 mA
- 通过晶闸管直接开关负载，负载串接至供电回路中。
  瞬时电流 (40 ms)：max. 1.5 A， max. 375 VA (253 V) 或 max. 36 VA (24 V) (非短路保护)

电子插件 FEL52 (直流供电 (DC)、 PNP)

电源

供电电压：10…55 V DC
脉动电压：max. 1.7 V， 0…400 Hz
电流消耗：max. 15 mA
功率消耗：max. 0.83 W
极性反接保护
FEL52 的过电压保护：III 级过电压保护

电气连接

三线制直流 (DC) 连接

建议连接可编程逻辑控制器 (PLC) 使用，
DI 模块符合 EN 61131-2 标准。
电子插件开关输出 (PNP) 为正信号；达到限位值时，输出截止。

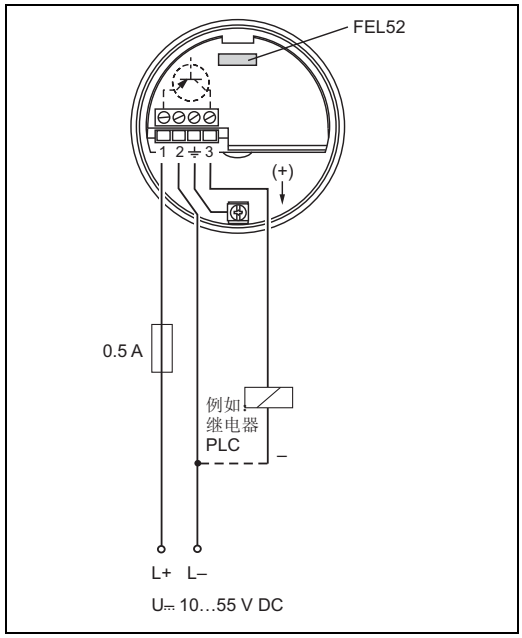

L00-FTL5xxxx-04-05-xx-zh-001

输出信号

I_L = 负载电流 (导通状态)

< 100 µA = 驻存电流 (截止状态)

☼ = 灯亮起

● = 灯熄灭

L00-FTL2xxxx-07-05-xx-xx-000

安全模式	物位	输出信号	LED 指示灯 绿	LED 指示灯 红
Max.		L+ 1 I_L + 3	☼	●
		1 < 100 µA 3	☼	☼
Min.		L+ 1 I_L + 3	☼	●
		1 < 100 µA 3	☼	☼

L00-FTL5xxxx-04-05-xx-xx-004

报警信号

电源故障或传感器故障时的输出信号：< 100 µA

连接负载

- 通过晶体管和 PNP 隔离连接开关负载， max. 55 V DC
- 负载电流：max. 350 mA (脉冲过载和短路保护)
- 驻存电流：< 100 µA (晶体管截止)
- 负载容抗：max. 0.5 µF (55 V 时)； max. 1.0 µF (24V 时)
- 驻存电压：< 3 V (晶体管导通)

电子插件 FEL52
(直流供电 (DC)、 PNP，安装在一体式外壳中)

电源

供电电压：10…55 V DC
脉动电压：max. 1.7 V， 0…400 Hz
电流消耗：max. 15 mA
功率消耗：max. 0.83 W
极性反接保护
FEL52 的过电压保护：III 级过电压保护

电气连接

三线制直流 (DC) 连接

建议连接可编程逻辑控制器 (PLC) 使用， DI 模块符合 EN 61131-2 标准。
电子插件开关输出 (PNP) 为正信号；达到限位值时，输出截止。

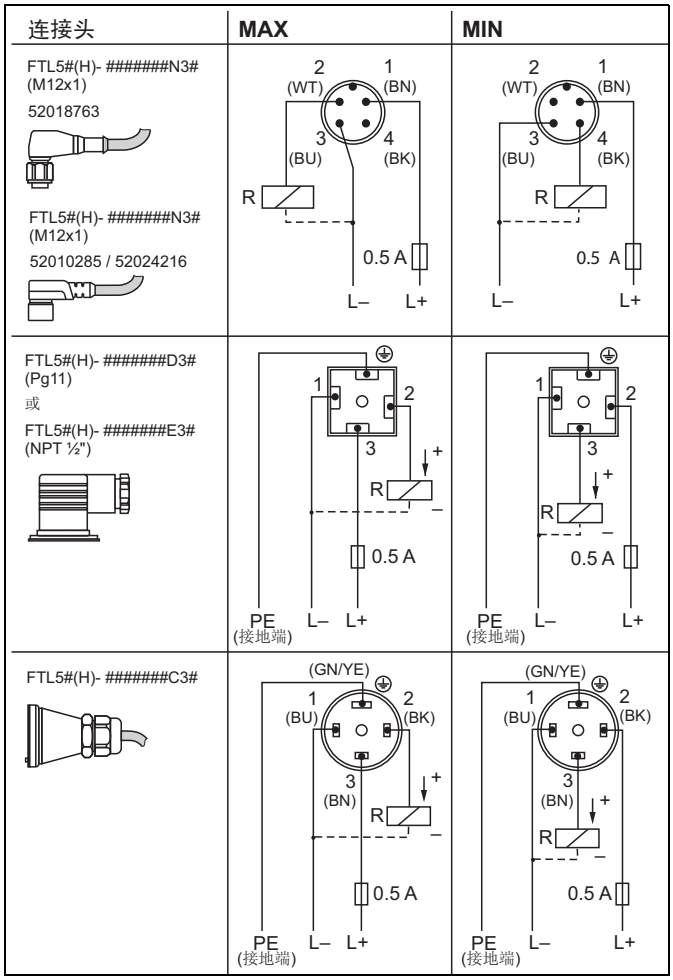

L00-FTL5xxxx-04-05-xx-zh-010

输出信号

带阀连接头或电缆引线

I_L = 负载电流 (导通状态)

< 100 µA = 驻存电流 (截止状态)

☼ = 灯亮起

● = 灯熄灭

L00-FTL2xxxx-07-05-xx-xx-000

安全模式	物位	输出信号	LED 指示灯 绿	LED 指示灯 红
Max.		L+ 3 I_L + 2	☼	●
		L+ 3 < 100 µA + 2	☼	☼
Min.		L+ 2 I_L + 3	☼	●
		L+ 2 < 100 µA + 3	☼	☼

L00-FTL5xxxx-04-05-xx-xx-004a

带 M12x1 连接头 (订货号：52010285 / 52024216，无 LED 指示灯)

L00-FTL5xxxx-16-05-xx-xx-002

I_L = 负载电流 (导通状态)

< 100 µA = 驻存电流 (截止状态)

☼ = 灯亮起

● = 灯熄灭

L00-FTL2xxxx-07-05-xx-xx-000

安全模式	物位	输出信号	LED 指示灯
Max.		L+ 1 I_L – 2	☼ ●
		L+ 1 < 100 µA – 2	☼ ☼ ●
Min.		L+ 1 I_L – 4	☼ ☼ ●
		L+ 1 < 100 µA – 4	☼ ●

L00-FTL5xxxx-04-05-xx-xx-010

带 M12x1 连接头 (订货号：52018763，带 LED 指示灯)

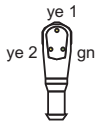

L00-FTL5xxxx-16-05-xx-xx-001

I_L = 负载电流 (导通状态)

< 100 µA = 驻存电流 (截止状态)

☼ = 灯亮起

● = 灯熄灭

L00-FTL2xxxx-07-05-xx-xx-000

安全模式	物位	输出信号	LED 指示灯
Max.		L+ 1 I_L – 2	● ☼
		L+ 1 < 100 µA – 2	● ☼ ☼
Min.		L+ 1 I_L – 4	● ☼ ☼
		L+ 1 < 100 µA – 4	● ☼

L00-FTL5xxxx-04-05-xx-xx-011

报警信号

电源故障或传感器故障时的输出信号：< 100 µA

连接负载

- 通过晶体管和 PNP 隔离连接开关负载， max. 55 V DC
- 负载电流：max. 350 mA (脉冲过载和短路保护)
- 驻存电流：< 100 µA (晶体管截止)
- 负载容抗：max. 0.5 µF (55 V) ； max. 1.0 µF (24V)
- 驻存电压：< 3 V (晶体管导通)

电子插件 FEL54 (交流 / 直流供电 (AC/DC)、继电器输出)

电源

供电电压：19...253 V AC， 50/60 Hz ；或 19...55 V DC
功率消耗：max. 1.3 W
极性反接保护
FEM54 的过电压保护：III 级过电压保护

电气连接

带继电器输出的通用型电流连接

电源：
请注意交流电压 (AC) 和直流电压 (DC) 的不同供电范围。

输出：
连接高阻抗仪表时，请使用火花吸收器，保护继电器触点。
短路时，细保险丝 (取决于连接负载类型) 可以对继电器触点进行短路保护。
两路继电器触点同时开关。

* 跳线时，继电器按 NPN 逻辑输出

** 参考 " 连接负载 "

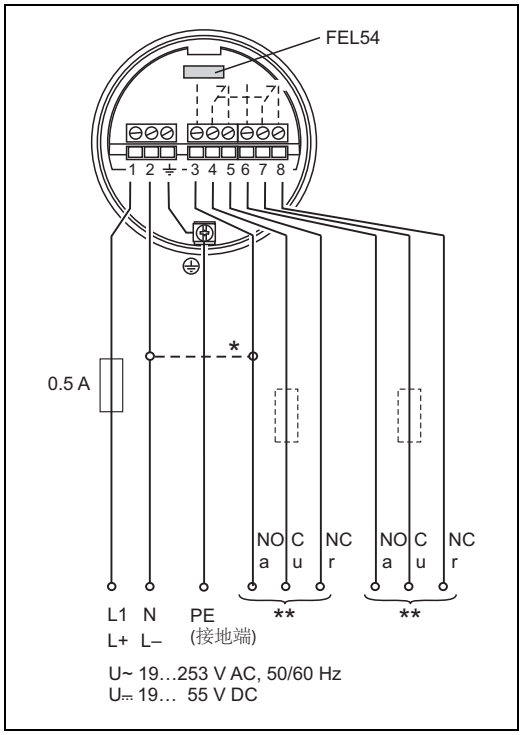

L00-FTL5xxxx-04-05-xx-zh-002

输出信号

= 继电器励磁

= 继电器去磁

= 灯亮起

= 灯熄灭

L00-FTL2xxxx-07-05-xx-xx-001

安全模式	物位	输出信号	LED 指示灯 绿	LED 指示灯 红
Max.		3 4 5 / 6 7 8	☼	●
		3 4 5 / 6 7 8	☼	☼
Min.		3 4 5 / 6 7 8	☼	●
		3 4 5 / 6 7 8	☼	☼

L00-FTL5xxxx-04-05-xx-xx-005

报警信号

电源故障或传感器故障时的输出信号：继电器去磁

连接负载

- 通过两个双刀双掷转换触点 (DPDT) 开关负载
- I ~ max. 6 A (Ex de 场合：4 A)， U ~ max. 253 V AC ；
  P ~ max. 1500 VA， cos φ = 1， P ~ max. 750 VA，cos φ > 0.7
- 30 V 时：I⎓ max. 6 A (Ex de 4 A) ； 125 V 时：I⎓ max. 0.2 A
- 参考 IEC 1010 标准连接至与双隔离低电压回路时：
  继电器输出电压和电源电压的总和不得超过 300 V
- FEL52 DC-PNP 型电子插件特别适用于低负载直流电流 (例如：连接至 PLC 时)
- 继电器触点材料：AgNi，银 / 镍比例为 90/10

电子插件 FEL55 (8/16 mA)

电源

供电电压：11...36 V DC
功率消耗：< 600 mW
极性反接保护
FEM55 的过电压保护：III 级过电压保护

电气连接

独立开关单元的两线制连接

例如：连接可编程逻辑控制器 (PLC)。
4...20 mA AI 模块符合 EN 61131-2 标准。
输出信号从电流高限值跳转至低限值。

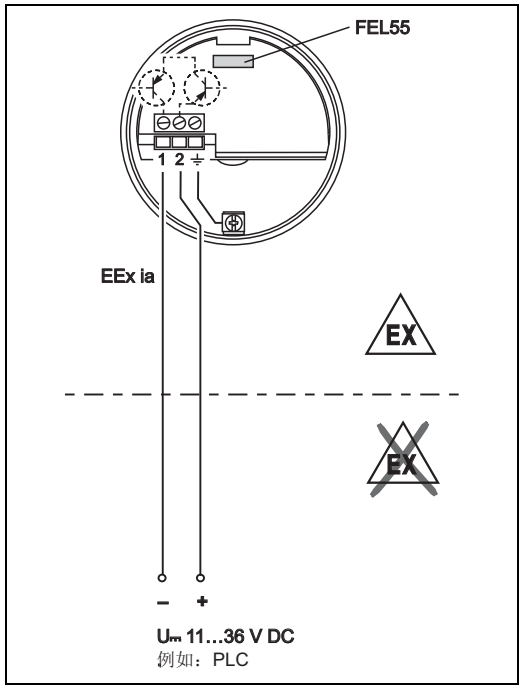

L00-FTL5xxxx-04-05-xx-zh-000

输出信号

~ 16 mA = 16 mA ± 5 %

~ 8 mA = 8 mA ± 6 %

☼ = 灯亮起

● = 灯熄灭

L00-FTL2xxxx-07-05-xx-xx-000

安全模式	物位	输出信号	LED 指示灯 绿	LED 指示灯 红
Max.		+ 2 ~16 mA → 1	☼	●
		+ 2 ~8 mA → 1	☼	☼
Min.		+ 2 ~16 mA → 1	☼	●
		+ 2 ~8 mA → 1	☼	☼

L00-FTL5xxxx-04-05-xx-xx-000

报警信号

电源故障或传感器故障时的输出信号：< 3.6 mA

连接负载

- R = (U - 11 V) : 16.8 mA
- U = 11 V…36 V DC (连接电压)

实例：
PLC，带 250 Ω 负载，两线制连接

250 Ω = (U – 11V) / 16.8 mA
4.2 [Ω/A] = U – 11 V
U = 15.2 V

电子插件 FEL56 (NAMUR 上升沿触发 (L-H))

电源

功率消耗：< 6 mW (I < 1 mA 时)； < 38 mW (I = 2.8 mA 时)
数据接口的连接：符合 IEC 60947-5-6 标准

电气连接

独立开关单元的两线制连接

可连接至符合 NAMUR (IEC 60947-5-6) 标准的隔离放大器，例如：Endress+Hauser 生产的 FTL325N、 FTL375N。
到达限位值时，输出信号沿上升沿触发。

(上升沿触发 (L–H))

连接至多路复用器：
时钟设置：min. 2 s。

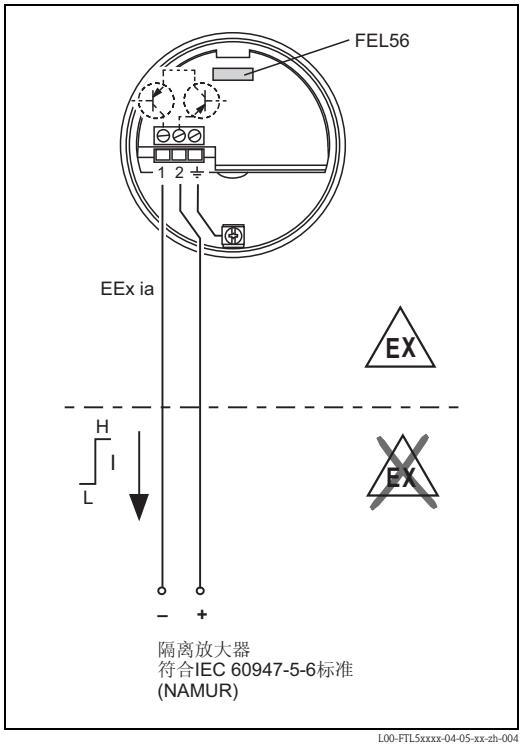

L00-FTL5xxxx-04-05-xx-zh-004

输出信号

安全模式	物位	输出信号	LED 指示灯 绿	LED 指示灯 红
Max.		+ 2 → 1 0.6 … 1.0 mA	◐	●
		+ 2 → 1 2.2 … 2.8 mA	◐	☼
Min.		+ 2 → 1 0.6 … 1.0 mA	◐	●
		+ 2 → 1 2.2 … 2.8 mA	◐	☼

L00-FTL5xxxx-04-05-xx-xx-003

☼ = 灯亮起
◐ = 灯闪烁
● = 灯熄灭

L00-FTL5xxxx-07-05-xx-xx-002

报警信号

传感器故障时的输出信号：> 2.2 mA

连接负载

- 参考连接的隔离放大器的技术参数，符合 IEC 60947-5-6 (NAMUR) 标准

电子插件 FEL58 (NAMUR 下降沿触发 (H-L))

电源

功率消耗：< 6 mW (I < 1 mA 时)； < 38 mW (I = 3.5 mA 时)
数据接口的连接：符合 IEC 60947-5-6 标准

电气连接

独立开关单元的两线制连接

可连接至符合 NAMUR (IEC 60947-5-6) 标准的隔离放大器，例如：Endress+Hauser 生产的 FTL325N、 FTL375N。
到达限位值时，输出信号沿下降沿触发。

(下降沿触发 (H–L))

附加功能：
测试按键在电子插件上。
按下按键，切断与隔离放大器的连接。

注意！
在防爆场合 (Ex-d) 中使用时，仅当外壳未暴露时，上述附加功能才能使用。

连接至多路复用器：
时钟设置：min. 2 s。

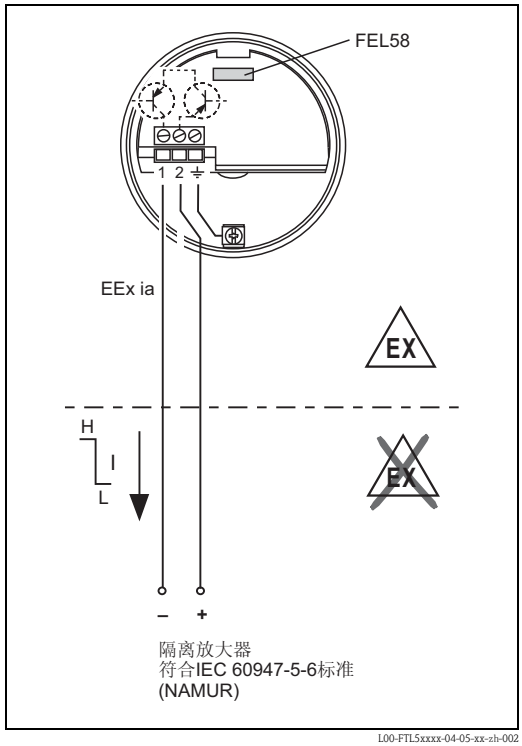

L00-FTL5xxxx-04-05-xx-zh-002

输出信号

☼ = 灯亮起

◐ = 灯闪烁

● = 灯熄灭

L00-FTL5xxxx-07-05-xx-xx-002

安全模式	物位	输出信号	LED 指示灯 绿	LED 指示灯 黄
Max.		+ 2 → 1 2.2 … 3.5 mA	◐	☼
		+ 2 → 1 0.6 … 1.0 mA	◐	●
Min.		+ 2 → 1 2.2 … 3.5 mA	◐	☼
		+ 2 → 1 0.6 … 1.0 mA	◐	●

L00-FTL5xxxx-04-05-xx-xx-007

报警信号

传感器故障时的输出信号：< 1.0 mA

连接负载

- 参考连接的隔离放大器的技术参数，符合 IEC 60947-5-6 (NAMUR) 标准
- 连接带专用安全回路的隔离放大器 (I > 3.0 mA)

电子插件 FEL58
(NAMUR 下降沿触发 (H-L)，安装在一体式外壳中)

电源

功率消耗：< 6 mW (I < 1 mA 时)； < 38 mW (I = 3.5 mA 时)
数据接口的连接：符合 IEC 60947-5-6 标准

电气连接

独立开关单元的两线制连接

可连接至符合 NAMUR (IEC 60947-5-6) 标准的隔离放大器，例如：Endress+Hauser 生产的 FTL325N、FTL375N。
到达限位值时，输出信号沿下降沿触发。

(下降沿触发 (H–L))

附加功能：
测试磁铁保持在铭牌标志相反的位置时，输出信号翻转。

连接至多路复用器：
时钟设置：min. 3 s。

NAMUR 接口对功率消耗有限制。因此，无法使用带 LED 指示灯的 M12 连接头 (订货号：52018763)。

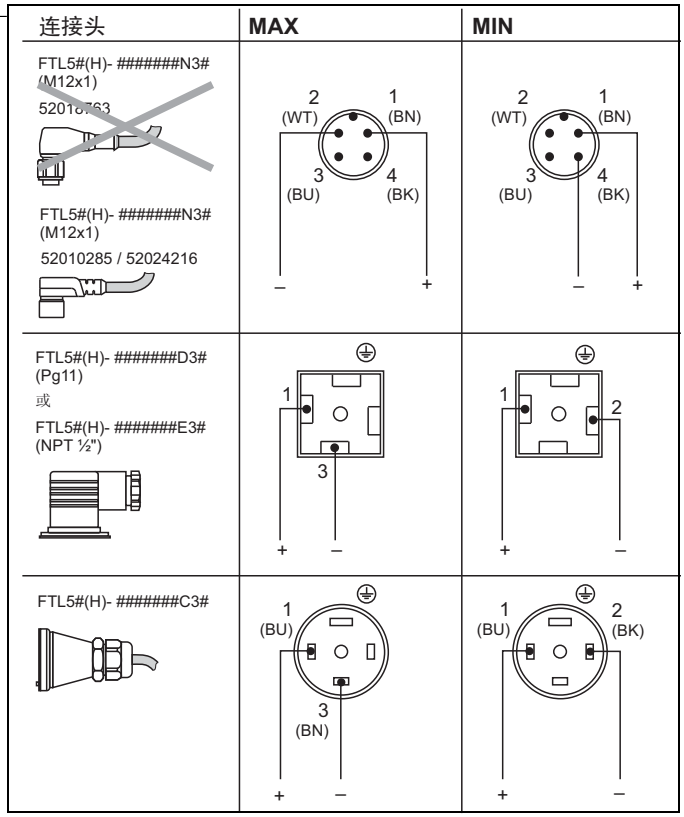

输出信号

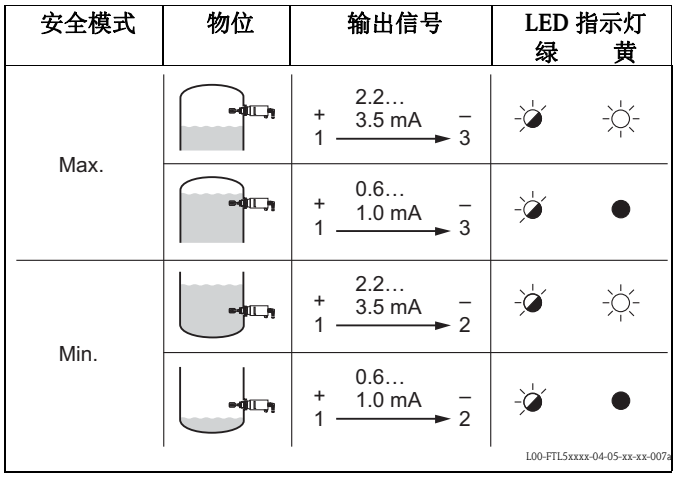

= 灯亮起

= 灯闪烁

= 灯熄灭

L00-FTL5xxxx-07-05-xx-xx-002

报警信号

传感器故障时的输出信号：< 1.0 mA

连接负载

- 参考连接的隔离放大器的技术参数，符合 IEC 60947-5-6 (NAMUR) 标准
- 连接带专用安全回路的隔离放大器 (I > 3.0 mA)

电子插件 FEL57 (PFM)

电源

供电电压：9.5...12.5 V DC
电流消耗：10...13 mA
功率消耗：< 150 mW
极性反接保护

电气连接

独立开关单元的两线制连接

可连接至开关单元，例如：Endress+Hauser 生产的 Nivotester FTL320、FTL325P、FTL370、FTL372、FTL375P (带自检测)。
叉体被覆盖时，PFM 输出信号从高频信号跳转至低频信号。
在 Nivotester 上设置高限 / 低限开关报警。

附加功能 - " 自检测 "：

重新上电后，检测周期被触发，即使无物位变化也可对传感器和电子插件进行检测。
带溢出保护认证，符合 WHG 标准 (德国水利资源委员会)。
可以在电子插件上进行下列类型切换：

- **标准型 (STD):**
  不出现叉体腐蚀时；
  自检过程约 8 s：
  叉体未覆盖 - 被覆盖 - 未覆盖。
  Nivotester 的自检周期间，此设置发出物位检测报告。
- **扩展型 (EXT)**:
  可能出现叉体腐蚀时；
  自检过程约 41 s：
  叉体未覆盖 - 被覆盖 - 腐蚀 - 未覆盖。
  Nivotester 的自检周期间，此设置发出物位检测报告和报警提示信息。

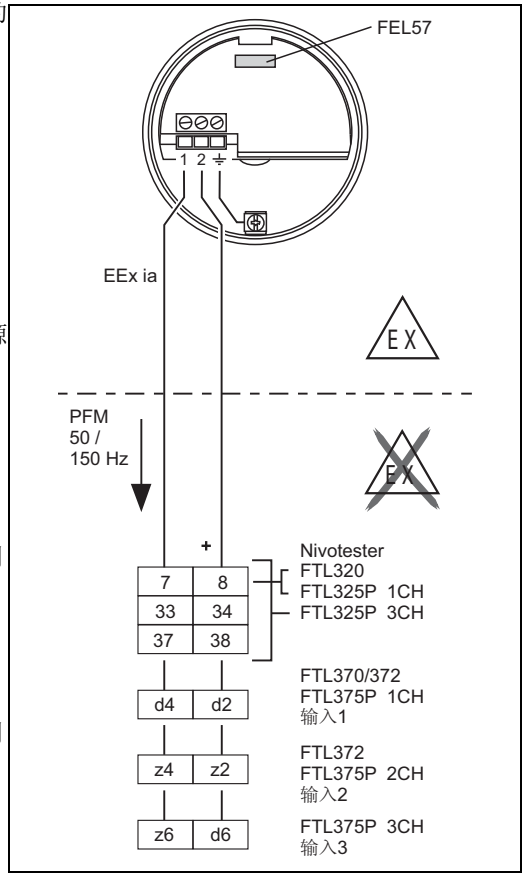

L00-FTL5xxxx-04-05-xx-zh-003

通过开关单元激活并监控自检过程。

双芯连接电缆 (仪表电缆，max. 25 Ω / 芯) 连接至接线腔内的螺纹接线端子上 (导线横截面积：0.5...2.5 mm)。带极性反接、射频干扰 (HF) 和过电压峰值保护电路。
最大线缆长度可达 1000 m。

在强电磁干扰的测量场合中使用时，建议使用屏蔽连接电缆。此时，屏蔽线必须连接至传感器和电源。

连接设备的开关动作：

开关单元上的失效安全模式设定	FEL57上的设定	叉体	开关单元中继电器的开关状态 on = 励磁 off = 去磁 测试开始 (电源关闭) > 3 s	测试结束 (电源打开)
Max.	STD	未覆盖	on, off	~ 5 s off, ~ 2 s on, ~ 2 s off, on
Max.	EXT	未覆盖	on, off	~ 5 s off, ~ 2 s on, ~ 35 s off, on
Max.	STD	被覆盖	off, off	off
Max.	EXT	被覆盖	off, off	off
Min.	STD	未覆盖	off, ~ 3 s on *	~ 5 s off, ~ 3 s on, off
Min.	EXT	未覆盖	off, ~ 3 s on *	~ 7 s off, ~ 30 s on, off
Min.	STD	被覆盖	on, ~ 3 s on *	~ 5 s off, on
Min.	EXT	被覆盖	on, ~ 3 s on *	~ 5 s off, ~ 35 s on, ~ 3 s off, on

L00-FTL5xxxx-05-05-xx-zh-000

* 电源故障时，继电器去磁

请注意开关响应和工厂功能，特别是使用带 FEL57 电子插件的 Liquiphant M 替换带 EL17Z 或 FEL37 电子插件的 Liquiphant 时。

输出信号

☼ = 灯亮起

● = 灯熄灭

L00-FTL2xxxx-07-05-xx-xx-000

安全模式	物位	输出信号 (PFM)	LED 指示灯 绿	LED 指示灯 黄
		150 Hz	☼	☼
		50 Hz	☼	●

L00-FTL5xxxx-04-05-xx-xx-008

报警信号

电源故障或传感器故障时的输出信号：0 Hz

连接负载

- 继电器浮点开关触点连接开关单元 Nivotester FTL320、 FTL325P、 FTL370、 FTL372、 FTL375P
- 触点负载请参考开关单元的相关技术参数

电子插件 FEL50A (PROFIBUS PA)

电源

总线电压：9...32 V DC
总线电流：
- 12.5 mA +/– 1.0 mA (软件版本号：01.03.00 ；硬件版本号：02.00)
- 10.5 mA +/– 1.0 mA (软件版本号：01.03.00 ；硬件版本号：01.00)

电气连接

电源和数据传输的两线制连接

可连接至 PROFIBUS PA。

附加功能：

– 通过数字通信显示、读取和编辑下列参数：叉体振动频率、开启频率、关闭频率、开启时间和关闭时间、状态、测量值、密度开关。
– 允许菜单锁定
– 允许切换至 WHG 模式 (WHG 认证)
– 详细信息请参考 BA198F

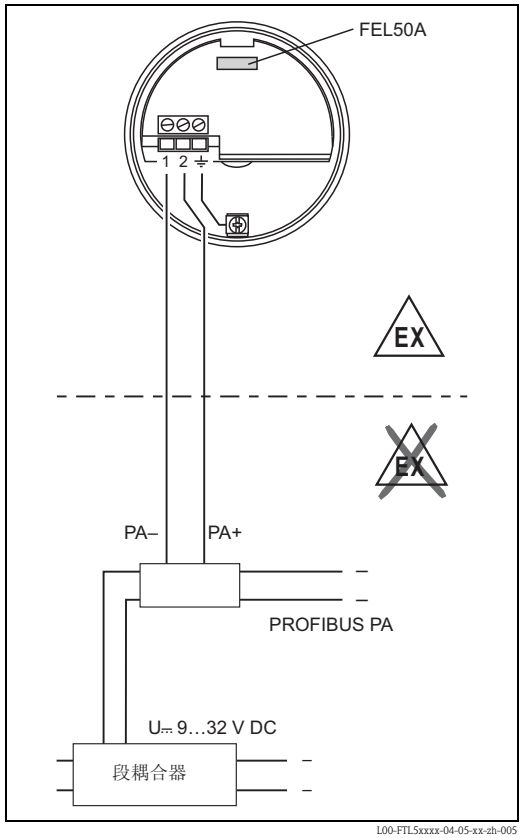

L00-FTL5xxxx-04-05-xx-zh-005

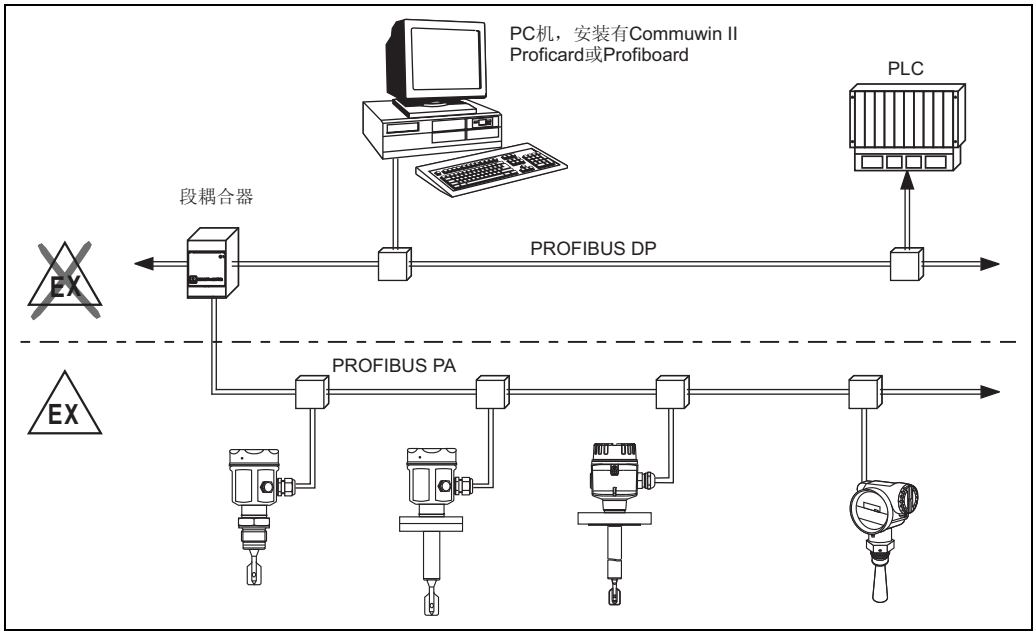

L00-FTL5xxxx-04-05-xx-zh-006

输出信号

☼ = 灯亮起

● = 灯熄灭

L00-FTL2xxxx-07-05-xx-xx-000

设定	物位	LED 指示灯 绿	LED 指示灯 黄	FEL50A
不翻转	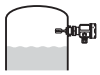	☼	●	OUT_D = 0 PA 总线信号
	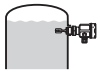	☼	☼	OUT_D = 1 PA 总线信号
翻转	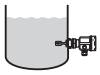	☼	☼	OUT_D = 1 PA 总线信号
	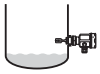	☼	●	OUT_D = 0 PA 总线信号

L00-FTL5xxxx-04-05-xx-xx-009

报警信号

- 通过下列接口读取故障信息：
  黄色 LED 灯闪烁、状态代号、故障代号；详情请参考 BA198F

电子插件 FEL50D (密度)

电源

频率范围：300...1500 Hz
信号等级：4 mA
脉冲高度：16 mA
脉冲宽度：20 µS

电气连接

密度计算机 FML621 的两线制连接
可连接至密度和浓度计算机。

脉冲输出信号。
借助脉冲输出信号，叉体频率恒定输出至开关单元。

小心！
禁止使用其他开关单元，例如：FTL325P。

此电子插件不得安装在原用作限位开关的设备上。

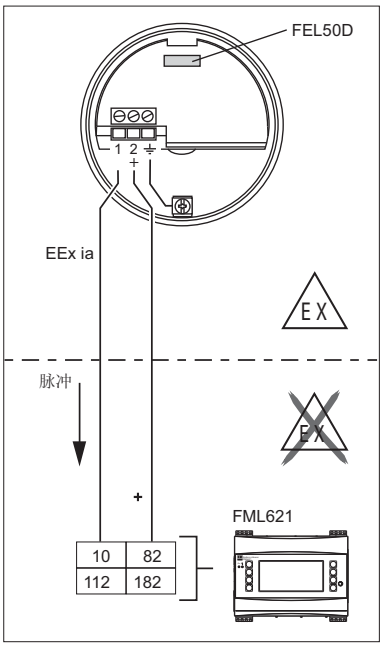

TI420Fzh004

报警信号

电源故障或传感器故障时的输出信号：0 Hz

调节

Liquiphant M 模块化系统除了提供电子插件，还可以选择调节功能 (请参考 " 产品选型表 ")。
具有下列三种类型：

标准调节 (请参考 " 产品选项表 " 的 " 附加选项 A"：基本型)
- 在此，传感器特性由两个叉体参数来描述。调节报告中会提到这两个参数，并随着产品一起提供。这些参数均必须设入密度计算机 FML621 中。

特殊调节 (请参考 " 产品选项表 " 的 " 附加选项 K"：H_2O 密度；或 " 附加选项 K"：特殊调节，H_2O 密度，带 3.1 证书)
- 在此，传感器特性由三个叉体参数来描述。调节报告中会提到这三个参数，并随着产品一起提供。这些参数均必须设入密度计算机 FML621 中。

现场调节
- 用户在现场调节过程中，输入实际密度测量值，系统自动调节至该密度值 (湿标)。

注意！
Liquiphant M Density 的详细信息请参考 《技术资料》 TI420F。
登录以下网址查询：www.endress.com => Download。

工作原理

测量管道和罐体中液体介质的密度。
可以在危险区域中测量，特别适用于化工和食品行业中的应用场合。

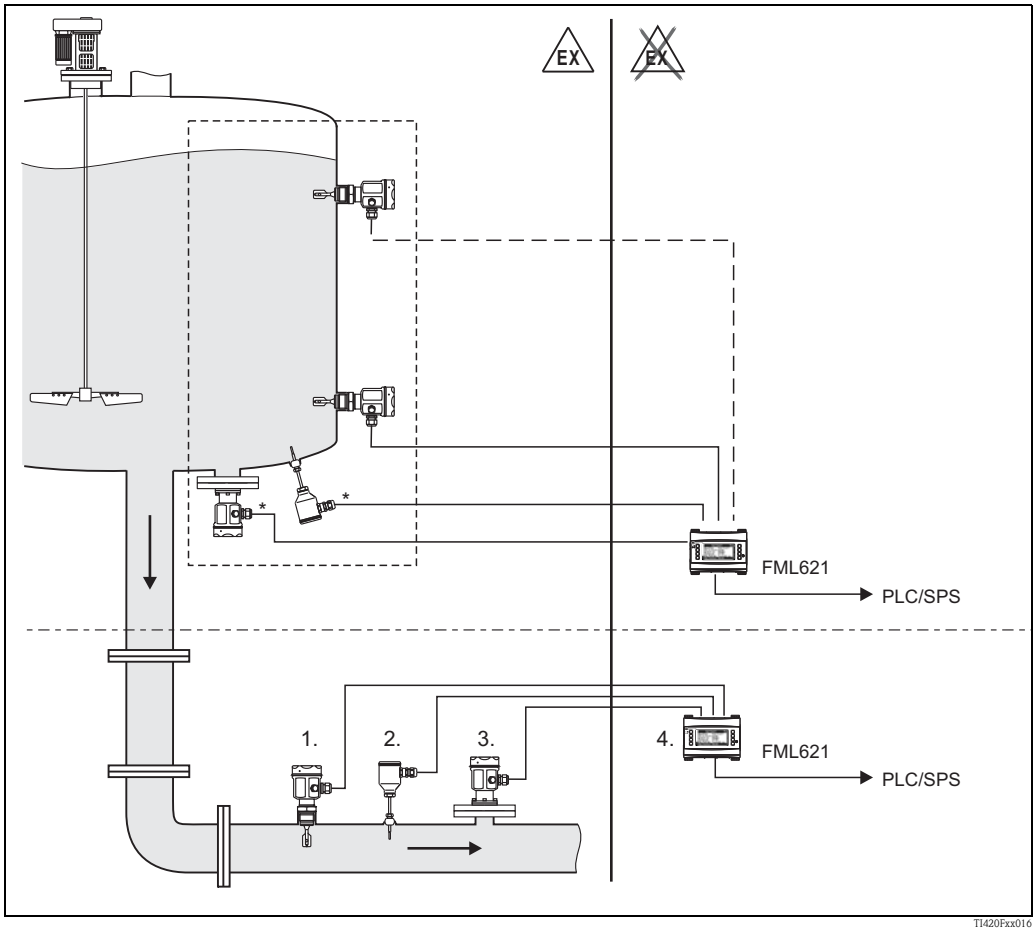

* 压力和温度信息，具体要求取决于应用条件。
1. Liquiphant M 传感器，带电子插件的 FEL50D (脉冲输出)
2. 温度传感器 (例如：4...20 mA 输出)
3. 压力传感器 (4...20 mA 输出)
4. Liquiphant 密度和浓度计算机 FML621，带显示和操作单元

光信号

LED 指示灯	图标	说明
黄		测量有效
		过程状态不稳定
	●	需维护
绿		电源开
	●	电源关
红	●	正常
		需维护
		设备故障

连接和功能

连接电缆

- 电子插件：连接电缆的最大横截面积为 2.5 mm^2 ；线鼻子中的线束符合 DIN 46228 标准
- 外壳内的保护性接地端：连接电缆的最大横截面积为 2.5 mm^2
- 外壳上的外部等电势连接端：连接电缆的最大横截面积为 4 mm^2

失效安全模式

在电子插件上进行驻存电流的高 / 低安全性设置
(FEL57：仅可在 Nivotester 上设定)

MAX = 高安全性：
叉体被覆盖，输出跳转至电源断开
例如：使用时带溢出保护

MIN = 低安全性：
叉体未被覆盖，输出跳转至电源断开
例如：使用时带空转保护

开关切换时间

叉体被覆盖：约 0.5 s
叉体未被覆盖：约 1.0 s
(其他切换时间可选)

PROFIBUS PA 的附加设置：0.5...60 s

上电动作

上电后，输出 " 报警信号 "。
最多经过 3 s 后，正常输出当前输出信号 (FEL57 除外)

性能参数

参考操作条件

环境温度：23 °C

介质温度：23 °C

介质密度：1 g/cm^3 (水)

粘度：1 mm^2/s

介质压力 p_e：0 bar

传感器安装方位：顶部竖直安装

密度开关：> 0.7

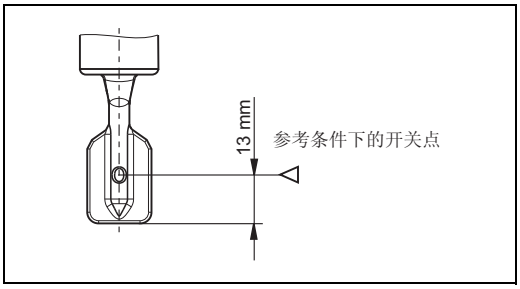

L00-FTL5xxxx-06-05-xx-zh-000

最大测量误差

Max. +/–1 mm (参考操作条件下)

重复性

0.1 mm

迟滞性

约 2 mm

介质温度的影响

Max. +1.8...–2.8 mm (–50...+150 °C)

介质密度的影响

Max. +4.8...–3.5 mm (0.5...1.5 g/cm^3)

介质压力的影响

Max. 0...–2.5 mm (–1...64 bar)

操作条件

安装

安装指南

传感器上的开关点标记 ▷ 取决于安装位置。

以水为例：密度为 1 g/cm³， 23 °C， p_e 0 bar。

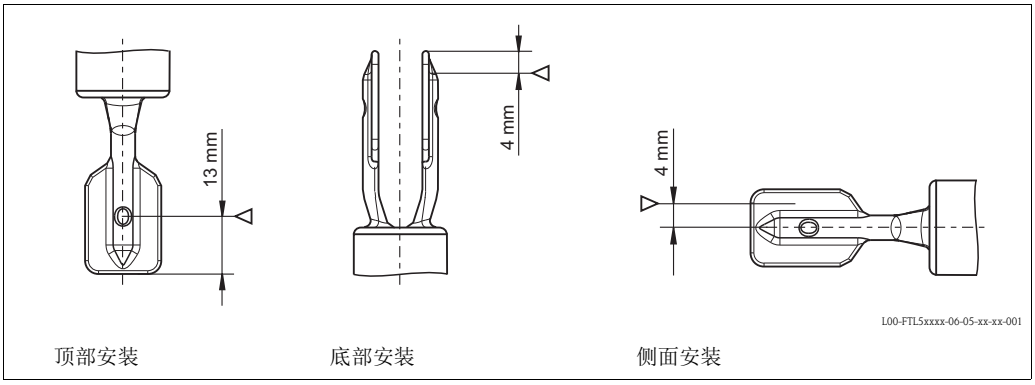

注意！
Liquiphant **M** 的开关点位置与先前 Liquiphant **II** 的开关点位置不同。

安装实例

安装实例：考虑液体粘度 ν 和粘附趋势

最佳安装位置，可以进行高粘度液体测量：

放置叉体，使得叉体的窄边竖直，确保液体自由向下流动。

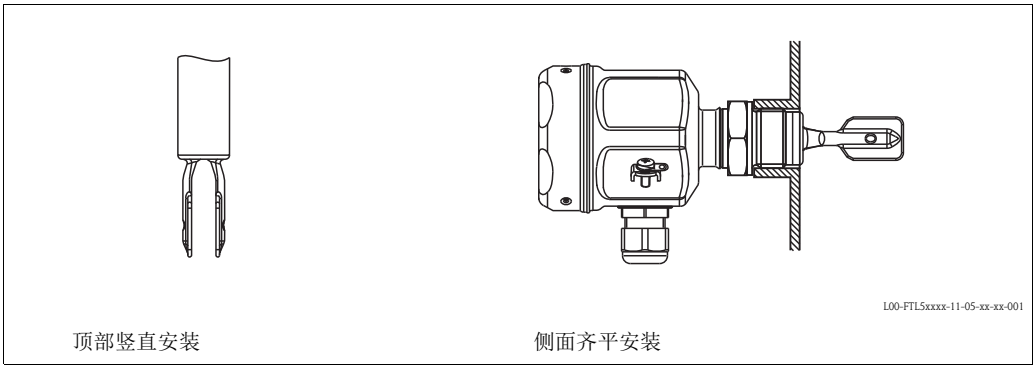

罐壁上有粘附物时：

* 确保罐壁上可能出现的粘附物和叉体间保留有足够的间距。

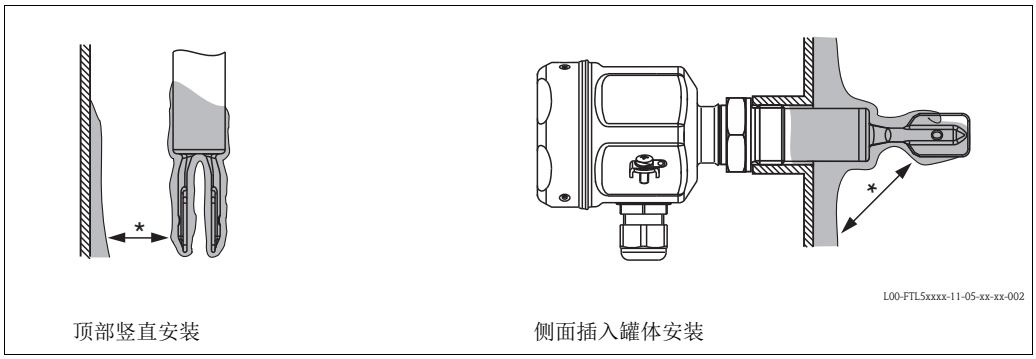

测量低粘度液体时的安装位置 (粘度不超过 2000 mm²/s)：

* 去除安装短管表面的毛刺

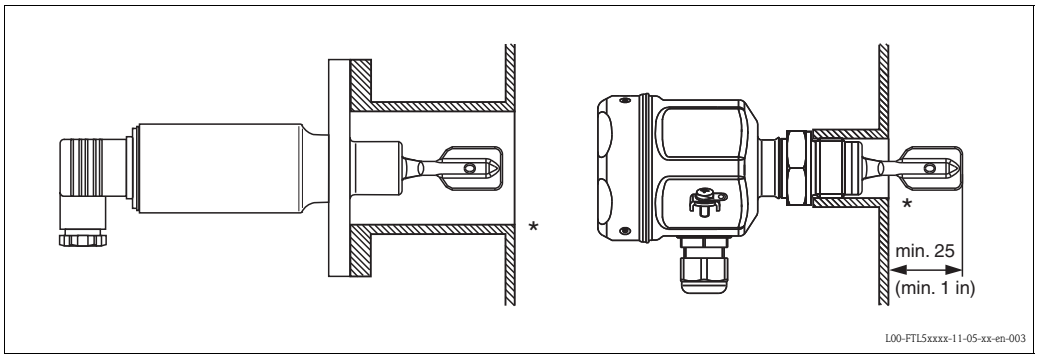

在管径大于 2" 的管道上安装：

流速可达 5 m/s，适用于粘度为 1 mm²/s、密度为 1 g/cm³ 的液体。
(其他介质条件下测量时，请进行功能检查。)

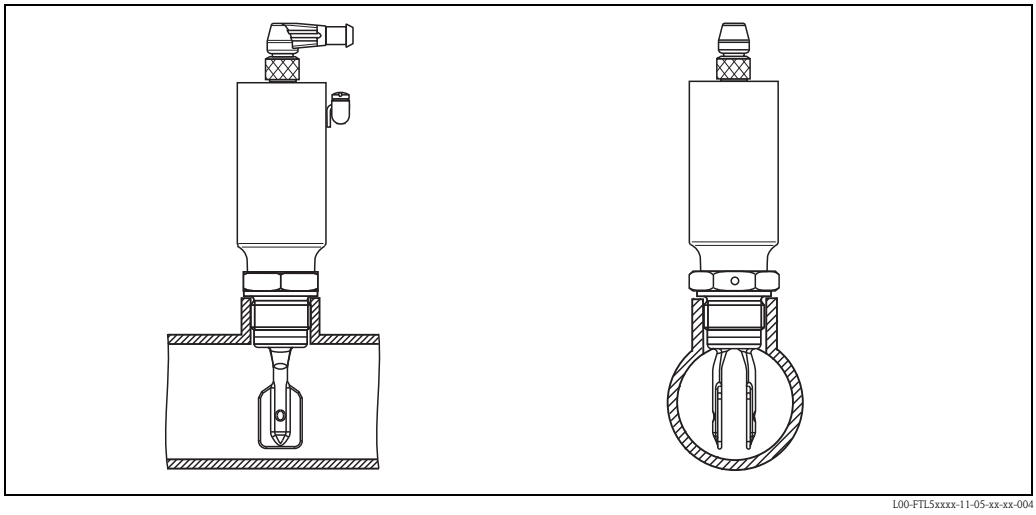

存在剧烈动态负载时，请支撑 Liquiphant M FTL51(H)。

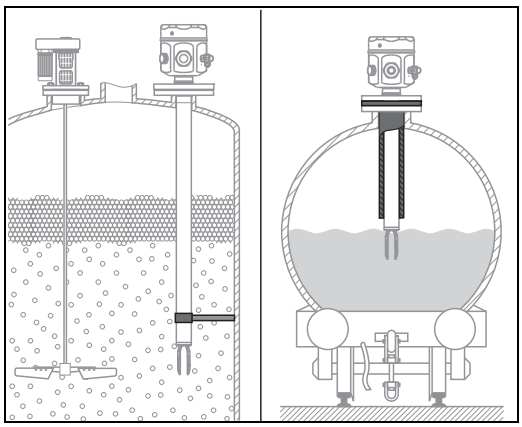

L00-FTL5xxxx-11-05-xx-xx-005

确保罐体外预留有足够的空间，便于进行仪表安装、连接和设置。

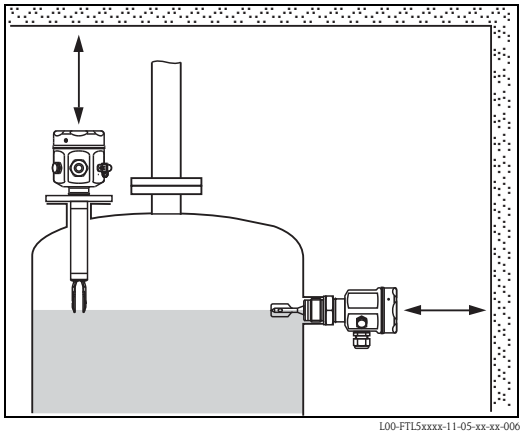

L00-FTL5xxxx-11-05-xx-xx-006

安装方向

FTL50(H) 和 FTL51(H)，带短管 (可达约 500 mm) - 任意安装位置
FTL51(H)，带长管 - 竖直安装

环境条件

环境温度范围

外壳的允许环境温度 T_a 取决于罐体内的介质温度 T_p：

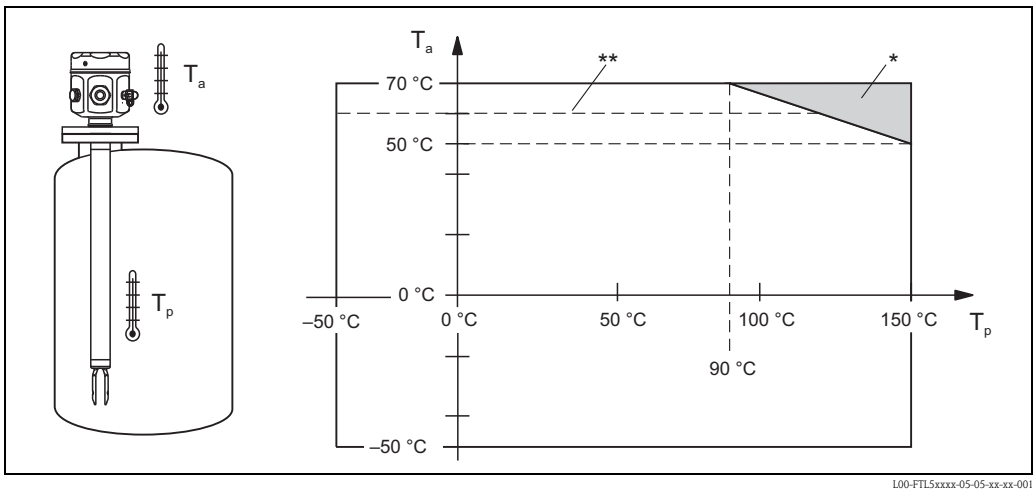

* 扩展温度范围，适用于带隔热管或气密连接的设备。
** 危险区域中使用的带 FEL50D/FEL50A 电子插件的仪表的最大环境温度。

储存温度

–50...+80 °C

气候等级

符合 DIN IEC 68 标准 2-38 章图 2a

防护等级

外壳类型	IP65	IP66*	IP67*	IP68*	IP69k	NEMA type**
一体式外壳，带阀门连接头 Pf11/NPT ½	X	–	–	–	–	–
一体式外壳，带 5 m 电缆	–	X	–	X	–	–
一体式外壳， 带 M12x1 连接头 (订货号：52010285)， 316L (金属)	–	X	–	X	–	–
一体式外壳， 带弯连接头 (订货号：52024216) / L= 5 m，无内置 LED 指示灯	–	X	–	X	X	–
一体式外壳， 带弯连接头 (订货号：52018763) / L= 5 m，内置 LED 指示灯	–	X	–	X	X	–
聚酯外壳 F16	–	X	X	–	–	4X
不锈钢外壳 F15	–	X	X	–	–	4X
铝外壳 F17	–	X	X	–	–	4X
铝外壳 F13	–	X	–	X***	–	4X/6P
不锈钢外壳 F27	–	X	–	X	–	4X/6P
铝外壳 T13，带独立连接腔 (Ex d)	–	X	–	X***	–	4X/6P

* 符合 EN60529 标准
** 符合 NEMA 250 标准
*** 仅适用于 M20 电缆入口或 G1/2 螺纹

抗振性

符合 IEC 68 第 2-6 章标准 (10...55 Hz， 0.15 mm， 100 个来回)
强振动环境下，建议在 “060” 中选择 “ 订购选项 P”：100 bar 过程压力。

电磁兼容性 (EMC)

干扰发射符合 EN 61326 标准， B 类电气设备
抗干扰能力符合 EN 61326 标准，附录 A (工业区) 和 NAMUR 推荐的 NE 21 (EMC) 标准

介质条件

介质压力 p_e

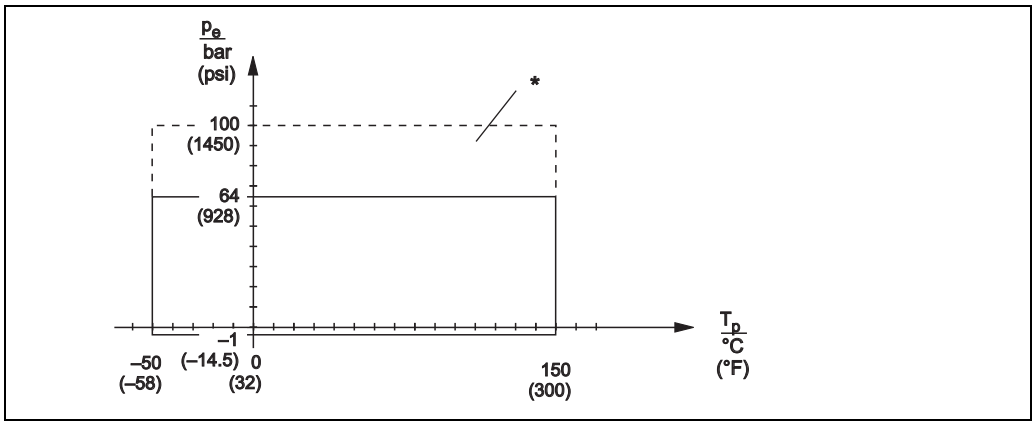

L00-FTL5xxxx-05-05-xx-xx-003

* 选型代号为 “100 bar” 时的允许压力值

更高温度条件下的法兰允许压力值请参考下列标准：

- pR EN 1092-1: 2005
  就材料的温度稳定性而言，材料 1.4435 和 1.4404 均被列入 EN 1092-1 表 18 的 13E0 中。两种材料的化学成份相同。
- ASME B 16.5a - 1998 表 2-2.2 F316
- ASME B 16.5a - 1998 表 2.3.8 N10276
- JIS B 2220

设备压力曲线的最低值和所选法兰适用于各种条件。

测试压力

p_e = 64 bar：
Max. 100 bar (介质压力 p_e 的 1.5 倍)；压力测试过程中无其他功能
传感器爆破压力：200 bar

p_e = 100 bar：
Max. 150 bar (介质压力 p_e 的 1.5 倍)；压力测试过程中无其他功能
传感器爆破压力：400 bar

介质温度

–50...+150 °C；例外情况请参考 “ 过程连接 ”

热冲击

Max. 120 °C/s

聚集状态

液体

密度

0.7 g/cm^3 = 发货状态

0.5 g/cm^3*，可以通过开关调节

* 一体式外壳的密度设定值可选

粘度

Max. 10000 mm^2/s

固量

Max. ø5 mm

横向负载能力

≤ 75 Nm

机械结构

设计

电子插件和机械部件概述

插入式电子插件，安装在外壳内

L00-FTL5xxxx-03-05-xx-xx-000

FEL51*：	两线制交流供电 (AC) 连接
FEL52*：	三线制直流 (DC) 供电 PNP 连接
FEL54：	通用电流型连接，带两路继电器输出
FEL55：	16/8 mA 输出，适用于独立开关单元
FEL56：	0.6...1.0 / 2.2...2.8 mA 输出，适用于独立开关单元 (NAMUR)
FEL58*：	2.2...3.5 / 0.6...1.0 mA 输出，适用于独立开关单元 (NAMUR)
FEL57：	150/50 Hz 输出， PFM，适用于独立开关单元 (Nivotester)
FEL50A：	PROFIBUS PA 数字式通信
FEL50D：	密度计算机 FML621 的脉冲输出

* 一体式外壳也可以带电子插件。电子插件不得更换使用。

外壳

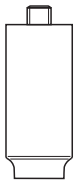

L00-FTL5xxxx-03-05-xx-xx-019

一体式仪表
管道外壳 (316L)

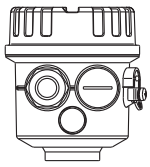

L00-FTL5xxxx-03-05-xx-xx-001

F16
聚酯 (PBT)

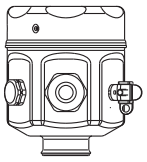

L00-FTL5xxxx-03-05-xx-xx-002

F15
不锈钢 (316L)

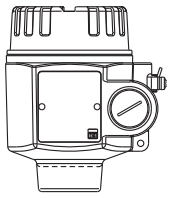

L00-FTL5xxxx-03-05-xx-xx-003

F17/F13
铝 (适用于 Ex d 场合)，带涂层
F27
不锈钢 (316L)

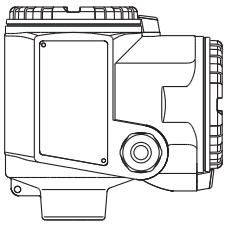

L00-FTL5xxxx-03-05-xx-xx-004

T13
铝，带独立接线腔 (适用于 Ex de 和 Ex d 场合)，带涂层

衬套 (可选)
隔热管和气密连接

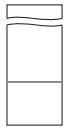

L00-FTL5xxxx-03-05-xx-xx-005

过程连接

L00-FTL5xxxx-03-05-xx-xx-006

G ¾， DIN ISO 228/I
R ¾， EN10226
NPT ¾， ANSI B 1.20.1
(AF 32)

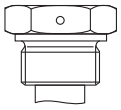

L00-FTL5xxxx-03-05-xx-xx-007

G 1， DIN ISO 228/I
R 1， EN10226
NPT 1， ANSI B 1.20.1
(AF 41)

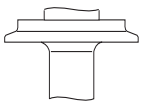

L00-FTL5xxxx-03-05-xx-xx-008

多种卫生型和防腐型连接

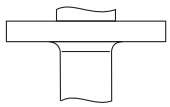

L00-FTL5xxxx-03-05-xx-xx-009

DIN、 ANSI、 JIS 法兰
JIS 法兰，口径不得小于 DN 25 / 1"

传感器	一体式	长度 L	长度 L II
一体式 带延长管，长度可达 3 m (特殊选项，长度可达 6 m) 或其他长度 “ 长度 L II” (参考 → 31)			
	p_e = 64 bar	64 bar 100 bar	64 bar 100 bar

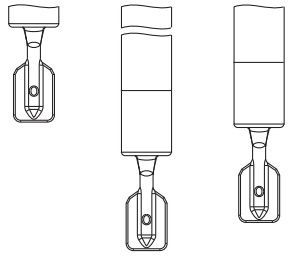

L00-FTL5xxxx-03-05-xx-xx-018

外形尺寸

单位：mm

外壳和 FTL50(H) 传感器

一体式外壳，
主要用于卫生型测量场合

1. 5 m 电缆
2. M12 连接头
3. Pg11/NPT ½ 连接头

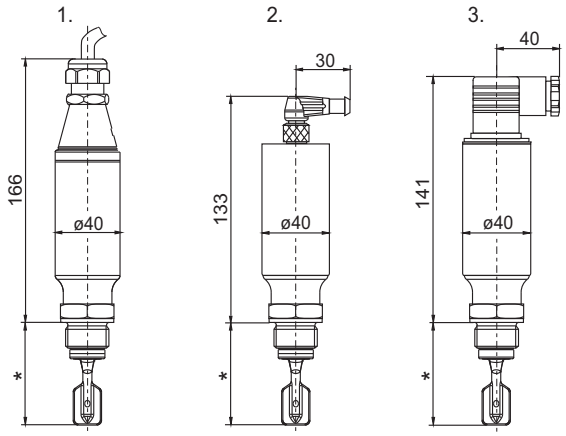

L00-FTL5xxxx-06-05-xx-xx-085

F16 聚酯外壳

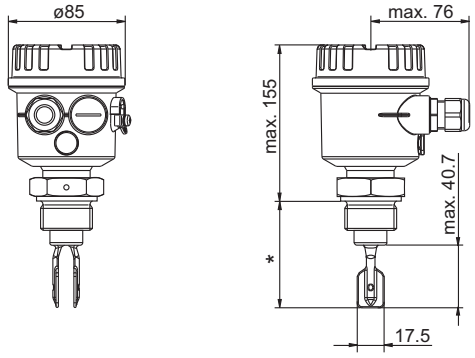

L00-FTL5xxxx-06-05-xx-xx-004

F15 不锈钢外壳，
主要用于卫生型测量场合

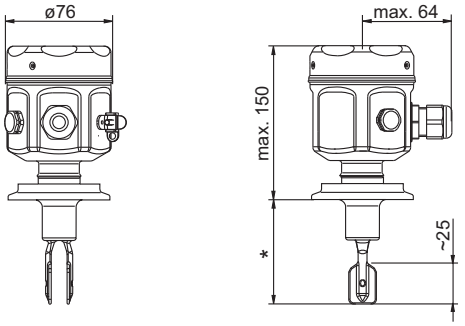

L00-FTL5xxxx-06-05-xx-xx-005

F17/F13 铝外壳
F27 不锈钢外壳 (316L)

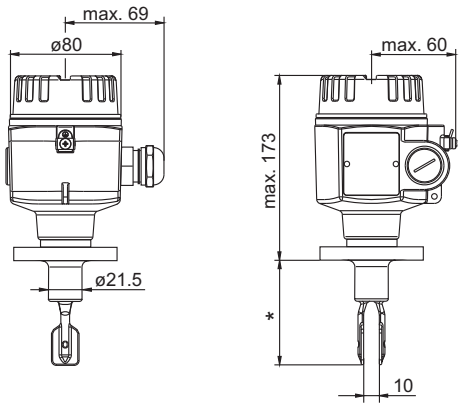

L00-FTL5xxxx-06-05-xx-xx-006

T13 铝外壳，带独立接线腔

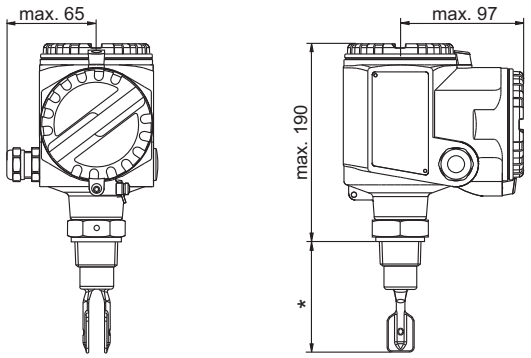

L00-FTL5xxxx-06-05-xx-xx-007

* 参考“过程连接”

注意！
Liquiphant **M** 的开关点位置与先前 Liquiphant **II** 的开关点位置不同。

衬套：隔热管、气密连接

隔热管
给容器提供密封温度隔离，使外壳温度保持为环境温度。

气密连接
传感器损坏时，压力不超过 100 bar 的条件下保护外壳。

给容器提供密封温度隔离，使外壳温度保持为环境温度。

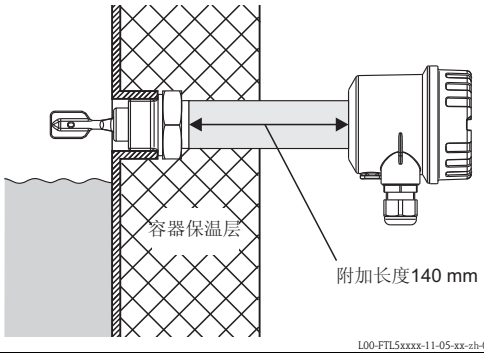

L00-FTL5xxxx-11-05-xx-zh-000

FTL50 (H) 和 FTL51(H) 的过程连接

过程连接		外形尺寸	附件	压力 温度
G ¾ DIN ISO 228/1 带确定线程 DIN 7603 平面密封圈：标准供货件	GQ2 GQ5 GQ6	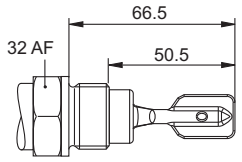 L00-FTL5xxxx-06-05-xx-en-001		Max. 100 bar (仅适用于 FTL51) Max. 150 °C
G ¾ DIN ISO 228/1 带确定线程 适用于齐平安装在焊接头中	GQ2 GQ5 GQ6	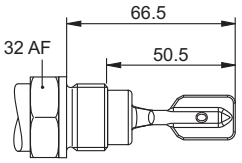 L00-FTL5xxxx-06-05-xx-en-001	**焊接头** (带确定线程) 带硅 O 型圈 Endress+Hauser 订货号：52001052 符合 FDA* 认证 参考 “ 附件 ”	Max. 25 bar Max. 150 °C Max. 40 bar Max. 100 °C
G 1 DIN ISO 228/1 DIN 7603 平面密封圈：标准供货件	GR2 GR5 GR6	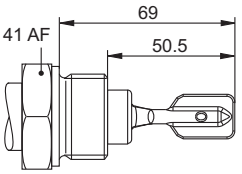 L00-FTL5xxxx-06-05-xx-en-002		Max. 100 bar (仅适用于 FTL51) Max. 150 °C
* FDA 认证材料符合 21 CFR Part 177.1550/2600 标准				
G 1 DIN ISO 228/1 带确定线程 密封圈表面齐平安装在焊接头中	GW2	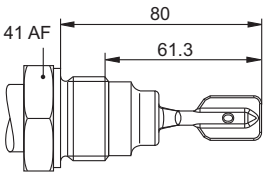 L00-FTL5xxxx-06-05-xx-en-003	**焊接头** (带确定线程) 带硅 O 型圈 Endress+Hauser 订货号：52001051 参考 “ 附件 ”	Max. 25 bar Max. 150 °C Max. 40 bar Max. 100 °C
NPT ¾ ANSI B 1.20.1 或 **R ¾** DIN 2999	GM2 GM5 GM6 GE2 GE5 GE6	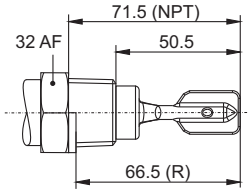 L00-FTL5xxxx-06-05-xx-en-004		Max. 100 bar (仅适用于 FTL51) Max. 150 °C
NPT1 ANSI B 1.20.1 或 **R 1** DIN 2999	GN2 GN5 GN6 GF2 GF5 GF6	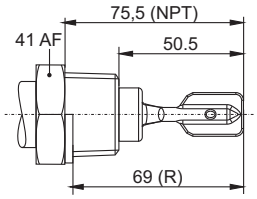 L00-FTL5xxxx-06-05-xx-en-005		Max. 100 bar (仅适用于 FTL51) Max. 150 °C

过程连接		外形尺寸	附件	压力 温度
法兰 ANSI B 16.5 EN 1092-1 (DIN 2527 B) JIS B2220	A## B## C## F## N## K##	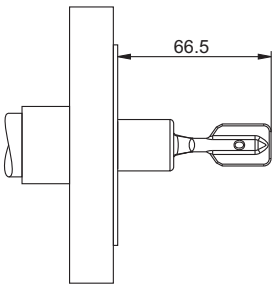	密封圈 取决于结构设计 现场安装	参考法兰的标称压力 Max. 100 bar (仅适用于 FTL51) Max. 150 °C
	可选 Alloy C4/C22 合金法兰盘，适用于较高化学腐蚀性的测量场合。法兰采用 316L，带 2...3 mm 厚的 Alloy C4/C22 盘。			
Tri-Clamp 卡箍 1 ½" = ø50.5 mm 2" = ø64.0 mm ISO 2852	TC2 TE2	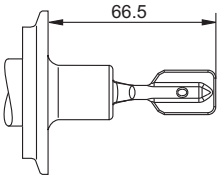	卡环和前部密封圈 现场安装	Max. 16 bar Max. 120 °C Max. 2 bar Max. 150 °C
	通过 NA 连接头安装 (符合 ASME、TUBE 标准 ASTM A276)，仅可连接 T13、F13 和一体式外壳。其他外壳可选。			
螺纹管道接头 DN 32 DN 40 DN 50 DIN 11851 带适配螺母	MA2 MC2 ME2	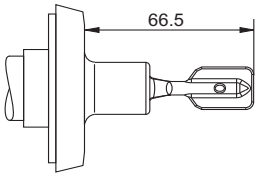	密封圈 现场安装	DN 32, DN 40： Max. 40 bar to 100 °C Max. 25 bar to 140 °C DN 50： Max. 25 bar Max. 140 °C
* FDA 认证材料符合 21 CFR Part 177.1550/2600 标准				
齐平安装的焊接头 工厂标准 Endress+Hauser 带硅密封圈和适配螺母： 标准供货件	EE2	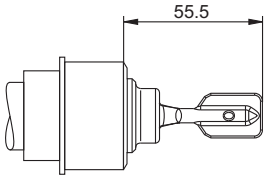	**焊接头** (叉体可抛光) Endress+Hauser 订货号：52001047 FDA* 认证 参考 “ 附件 ”	Max. 40 bar Max. 100 °C Max. 25 bar Max. 150 °C
防腐接头 DN 50 DIN 11864-1 Form A 适用于 DIN 11850 管道 带适配螺母	HE2	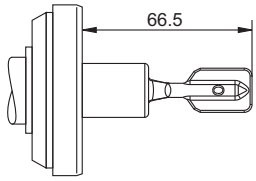	密封圈 现场安装	Max. 25 bar Max. 140 °C
DRD 带夹紧法兰	PE2	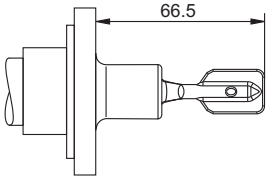	焊接法兰，带 PTFE 平面密封圈 (叉体可抛光) Endress+Hauser 订货号：52002041 FDA* 认证 参考 “ 附件 ” (或现场安装)	Max. 40 bar Max. 100 °C Max. 25 bar Max. 150 °C

过程连接		外形尺寸	附件	压力 温度
SMS 2" (DN 51) 带适配螺母	UE2	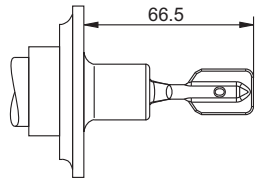	密封圈 现场安装	Max. 25 bar Max. 140 °C
接头 适用于管路 ≥ DN 65 ≥ O.D. 3" ≥ I.P.S. 3"	WE2	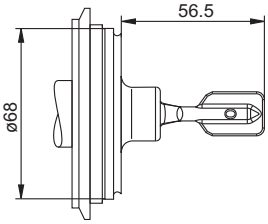	卡环和 O 型圈 现场安装	参考 Tuchenhagen VARI-VENT- 在线外壳规范： Max. 25 bar Max. 150 °C
Ingold 接头 DN 25 装配长度为 46 mm 适配螺母 G 1 ¼ 带 EPDM O 型密封圈 (FDA、 USP Cl. VI)	TT2	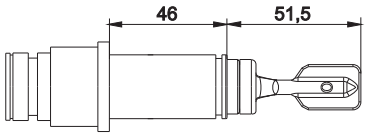		Max. 16 bar Max. 150 °C
* FDA 认证材料符合 21 CFR Part 177.1550/2600 标准				

FTL51 和 FTL51H 的传感器长度 L，取决于过程连接

螺纹： G ¾ G 1

螺纹： NPT ¾ NPT1 R ¾ R 1

法兰和类同于法兰的过程连接

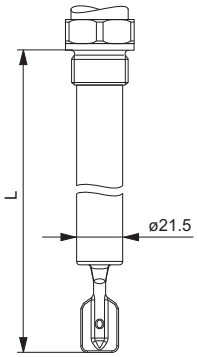

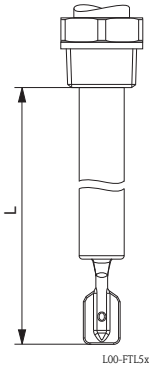

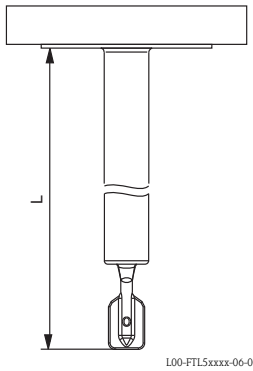

从螺纹接头的密封圈表面　　从螺纹的下端面

自定义长度 L：
148 mm...3000 mm (6...115 in)；特殊型 (TSP) 可选，长度可达 6000 mm (235 in)
长度偏差 L：< 1 m (–5 mm)， 1...3 m (–10 mm)

注意！
Liquiphant **M** 的开关点位置与先前 Liquiphant **II** 的开关点位置不同。
特殊长度 “L II”：
顶部竖直安装时，与 Liquiphant II FTL360、 FTL365、 FDL30、 FDL35 的开关点位置一致。

“L II” 取决于过程连接：

L = 115 mm：适用于法兰和类同于法兰的过程连接
L = 99 mm：适用于 NPT 螺纹和 R (BSPT) 螺纹
L = 118 mm：适用于 G1 (BSP 1) 螺纹
L = 115 mm：适用于 G ¾ (BSP ¾) 螺纹
L = 104 mm：适用于 1" 齐平安装 (Endress+Hauser)

重量

参考 “ 产品选型表 ”

材料和表面光洁度

材料规范符合 AISI 和 DIN-EN 标准。

接液部件

- 过程连接和延长管：316L (1.4435)，可选 2.4610 (Alloy C4 合金)、 2.4602 (Alloy C22 合金)
- 叉体：316L (1.4435)，可选 2.4610 (Alloy C4 合金)、 2.4602 (Alloy C22 合金)
- 法兰：316L (1.4435 或 1.4404)
- 法兰盘：Alloy C4 合金、 Alloy C22 合金
- G ¾ 或 G 1 过程连接的平面密封圈：弹性纤维，无石棉

表面光洁度

表面光洁度选择 (型号 → 传感器长度 → 类型)：

- Ra < 1.5 µm (机械抛光)
- Ra < 0.3 µm (机械抛光)

注意 !
采用电抛光处理时，表面光洁度 Ra < 0.3 µm （附加选项的选项代号为 B：CoC - ASME BPE)。
表面光洁度为 Ra < 0.38 µm。
接液部件采用 316L (1.4435) 材料时，选型代号为 BN2 (铁素体含量 < 1 %)。

非接液部件

- 叉体 / 外壳密封圈：EPDM
- 隔热管：316 L (1.4435)
- 气密保护：316L (1.4435)
- 外壳上的接地端 (外侧)：304 (1.4301)
- 外壳上的铭牌 (外侧)：304 (1.4301)
- 缆塞
  - F13、 F15、 F16、 F17 外壳：聚酰胺 (PA)
    订购选项 “ 认证 ” 的选项代号为 B 或 C：镀镍黄铜
  - F27 外壳：聚酰胺 PA
    订购选项 “ 认证 ” 的选项代号为 B 或 C：316L (1.4435)
  - T13 外壳：镀镍黄铜
- F16 聚酯外壳：PBT-FR，带 PBT-FR 外壳盖或 PA12 透明盖
  - 外壳盖密封圈：EPDM
  - 粘贴铭牌：聚酯薄膜 (PET)
  - 压力过滤口：PBT-GF20
- F15 不锈钢外壳：316L (1.4404)
  - 外壳盖密封圈：硅
  - 安全扣：304 (1.4301)
  - 压力过滤口：PBT-GF20、 PA
- F17/F13 铝外壳：EN-AC-AlSi10Mg，塑料涂层
  - 外壳盖密封圈：EPDM
  - 安全扣：镀镍黄铜
  - 压力过滤口：硅
- F27 不锈钢外壳：316L (1.4435)
  - 外壳盖密封圈：FVMQ (可选：EPDM 密封圈，作为 “ 备件 ” 订购)
  - 安全扣：316L (1.4435)
- T13 铝外壳：EN-AC-AlSi10Mg，塑料涂层
  - 外壳盖密封圈：EPDM
  - 安全扣：镀镍黄铜
- 一体式外壳 (阀门连接头或 M12 连接头)：316L (1.4435)

过程连接

- G ¾、 G 1 螺纹，符合 DIN ISO 228/I 标准，带平面密封圈，符合 DIN 7603 标准
- R ¾、 R 1 锥螺纹，符合 EN10226 标准
- ¾ -14 NPT、 1 - 11½ NPT 锥螺纹，符合 ANSI B 1.20.1 标准
- 齐平安装的焊接头，符合 Endress+Hauser 工厂标准 (G ¾、 G 1)
- 齐平安装的焊接头，符合 Endress+Hauser 工厂标准 (1")，传感器可以定位
- Tri-Clamp 1½"、 2" 卡箍，符合 ISO 2852 标准
- 螺纹管道接头 DN 32、 40、 50，符合 DIN 11851 标准
- 防腐连接 DN 50，符合 DIN 11864-1 标准
  Form A，适用于 DIN 11850 管道
- SMS 2" 连接头 (DN 51)
- DRD 法兰
- Varivent® DN 50 (50/40) 接头，符合 Tuchenhagen 工厂标准
- EN/DIN DN25 法兰、 ANSI B 16.5 1" 法兰、JIS B2220 (RF) 法兰
- Ingold DN25 接头，长度为 46 mm，带适配螺母 G1 ¼

人机界面

电子插件

FEL51、 FEL52、 FEL54、 FEL55：

- 2 个开关，用于安全模式和密度变换设置
- 绿色 LED 指示灯表示工作状态
- 红色 LED 指示灯表示开关状态，腐蚀导致传感器损坏或电子插件故障时， LED 指示灯闪烁

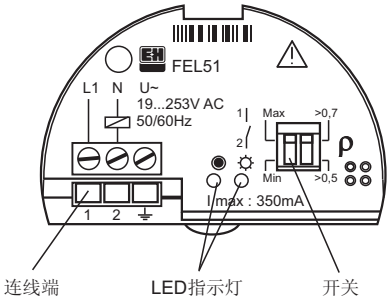

L00-FTL5xxxx-03-05-xx-zh-001

FEL56：

- 2 个开关，用于安全模式和密度变换设置
- 绿色 LED 指示灯表示工作状态
- 红色 LED 指示灯表示开关状态，腐蚀导致传感器损坏或电子插件故障时， LED 指示灯闪烁

FEL57：

- 2 个开关，用于密度变换和自检测设置
- 绿色 LED 指示灯表示工作状态
- 黄色 LED 指示灯表示叉体被覆盖状态，腐蚀导致传感器损坏或电子插件故障时， LED 指示灯闪烁

L00-FTL5xxxx-03-05-xx-xx-013

FEL58：

- 2 个开关，用于安全模式和密度变换设置
- 绿色 LED 指示灯
  - 快速闪烁表示工作状态
  - 缓慢闪烁表示腐蚀导致传感器损坏或电子插件故障
- 黄色 LED 指示灯表示开关状态
  测试按键 – 断开电缆连接

FEL50A：

- 8 个开关 – 设备地址设置
- 绿色 LED 指示灯表示工作状态，
  脉动时，表示正在通信
- 黄色 LED 指示灯表示开关状态，
  腐蚀导致传感器损坏或电子插件故障时，LED 指示灯闪烁

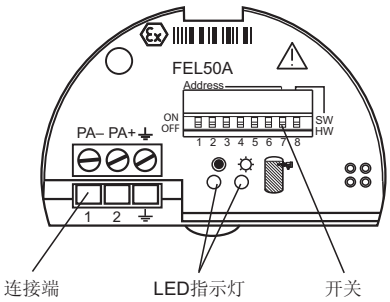

L00-FTL5xxxx-03-05-xx-zh-002

FEL50D：

- 黄色 LED 指示灯：测量有效
- 绿色 LED 指示灯：工作状态
- 红色 LED 指示灯：故障

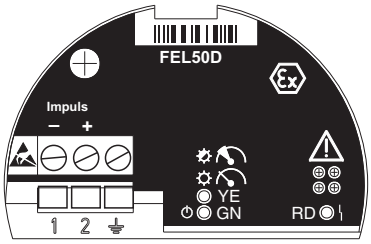

TI328Fxx004

一体式外壳

带测试磁铁的功能测试

交流 (AC) 供电型、 DC-PNP 型和 NAMUR 型：

测试期间，电子插件的当前状态翻转。

进行测试

放置磁铁，使得测试磁铁位置与铭牌上的标记相反：

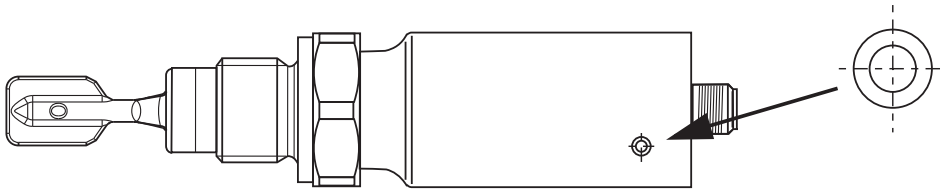

L00-FTL5xxxx-19-05-xx-xx-001

开关状态改变。

光信号

交流 (AC) 供电型和 DC-PNP 型，带阀门连接头或电缆线

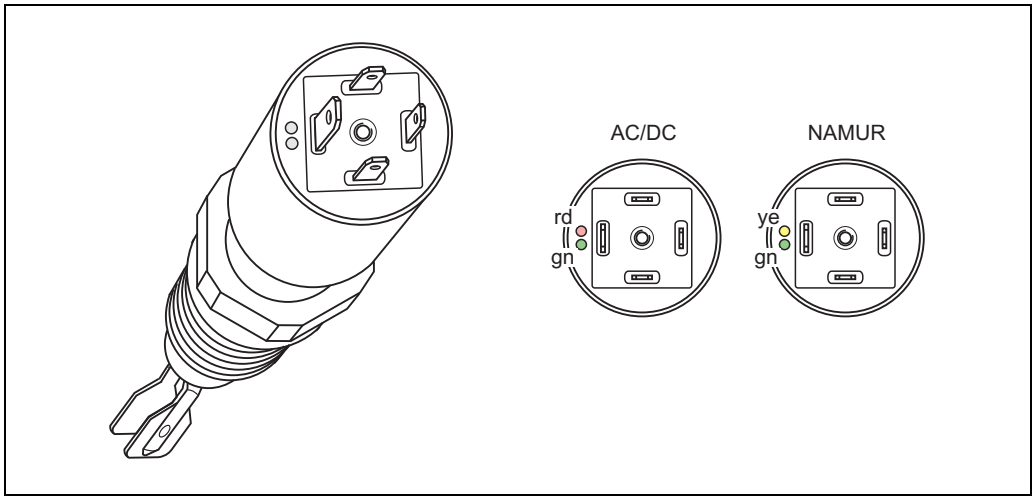

L00-FTL5xxxx-07-05-xx-xx-005

绿光亮起 (gn) (AC/DC)：

Liquiphant M 连接至电源，可操作。

绿光 (gn) 闪烁 (NAMUR)：

Liquiphant M 连接至电源，可操作。

红光亮起 (rd) (AC/DC):

高限模式 (溢出保护)：传感器浸入在液体中。
低限模式 (空转保护)：传感器未浸入在液体中。

黄光亮起 (ye) (NAMUR)：

高限模式 (溢出保护)：传感器未浸入在液体中。
低限模式 (空转保护)：传感器浸入在液体中。

红光闪烁 (rd) (AC/DC)：

Liquiphant M 故障。

NAMUR 型和 DC-PNP 型，带 M12x1 圆接头， 316L

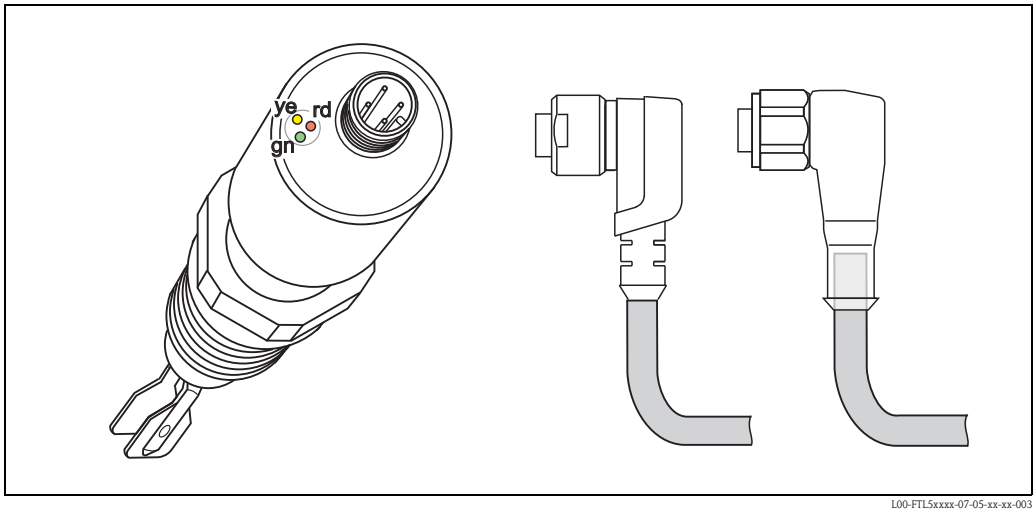

L00-FTL5xxxx-07-05-xx-xx-003

绿光 (gn) 亮起 (DC-PNP)：

Liquiphant M 连接至电源，可操作。

绿光 (gn) 闪烁，闪烁频率为 1 Hz (NAMUR)：

Liquiphant M 连接至电源，可操作。

黄光 (ye) 亮起 (DC-PNP)：

传感器浸入在液体中。

黄光 (ye) 亮起 (NAMUR)：

高限模式 (溢出保护)：传感器未浸入在液体中。
低限模式 (空转保护)：传感器浸入在液体中。

红光 (rd) 闪烁 (DC-PNP)：

Liquiphant M 故障。

绿光 (gn) 闪烁，闪烁频率为 0.3 Hz (NAMUR)：

Liquiphant M 故障。

DC-PNP 型，带 M12x1 圆接头， 316L

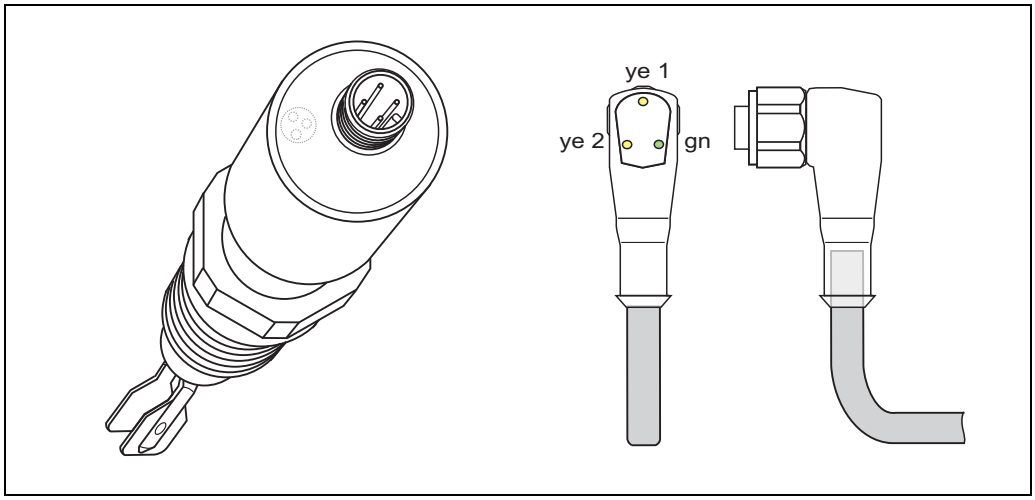

L00-FTL5xxxx-07-05-xx-xx-004

绿光 (gn) 亮起：

Liquiphant M 连接至电源，可操作。

黄光 (ye 1) 亮起：

高限模式 (溢出保护)：传感器未浸入在液体中。
低限模式 (空转保护)：传感器未浸入在液体中。

黄光 (ye 2) 亮起：

高限模式 (溢出保护)：传感器浸入在液体中。
低限模式 (空转保护)：传感器浸入在液体中。

绿光 (gn) 亮起，两个黄光不亮 (ye 1+2)：

Liquiphant M 故障。

操作方式

现场设置

证书和认证

CE 认证

测量系统满足 EC 准则的法律要求。列举在相应的 EC 一致性声明中。
Endress+Hauser 确保贴有 CE 标志的设备均成功通过了所需测试。

C-tick 认证

测量系统符合 “ 澳大利亚通讯与媒体管理局 (ACMA)” 的 EMC 要求

通用型认证

Liquiphant M FTL50H 和 FTL51H 通过下列认证：

- EHEDG 测试：证书 (TNO，挪威)，证书编号 V99.394
- 3A 认证：3A 证书 (USA)，证书编号 459
- 兼容性证书，符合 ASME BPE-2007 标准 (订货号：附加选项 = B)

过程连接	订货号	EHEDG + 3A		ASME BPE + CoC Ra (µm) < 0.38	ASME BPE + CoC Ra (µm) < 1.5
ISO228 G3/4 螺纹， 316L ISO228 G1 螺纹， 316L 附件：焊接头	GQ2 GW2	X	X	–	X
Tri-Clamp 卡箍， ISO2852 DN 25...38 (1...1-1/2")，316L Tri-Clamp 卡箍， ISO2852 DN40...51 (2")， 316L	TE2 TC2	X	X	X	X
DIN11851 DN32 PN25 开槽螺母， 316L DIN11851 DN40 PN25 开槽螺母， 316L DIN11851 DN50 PN25 开槽螺母， 316L	MA2 MC2 ME2	X	X	X	X
齐平安装， 316L，安装 附件：焊接头	EE2	X	X	X	X
DIN11864-1 A DN50，管道 DIN11850， 开槽螺母， 316L	HE2	X	X	X	X
DRD 65mm， 316L	PE2	X	–	–	X
SMS 2" PN25， 316L	UE2	X	X	X	X
Varivent N 接头，管道 DN65...162 PN10， 316L	WE2	X	X	X	X
Ingold 接头， 25 x 46mm， 316L	TT2	–	–	X	–

警告！
安装时，应遵守 EHEDG 测试设计准则 “ 卫生型设备设计准则 (HDC)” (文档 8，1993 年 7 月)，避免污染的风险。
清液必须符合 HDC 要求。

注意！
- 必须遵守 CIP 清洗 (在线清洗) 和 SIP (在线消毒) 的压力和温度规范要求。
- 使用合适的接头和密封圈，确保卫生型设计要求， 3A 认证、 EHEDG 测试、 ASME BPE 认证等。
- ASME-BPE 型仪表表面光洁度：
  Ra < 0.38 µm (< 15 µin)，电抛光和钝化处理；或 Ra < 1.5 µm (59 µin)，机械抛光处理。

CRN 认证

CRN 认证型 (加拿大注册号) 仪表的过程连接订购选项上有 “*” 标记。 CRN 认证型设备带单独铭牌，上面有认证号 0F10525.5C。

过程密封圈，符合 ANSI/ISA 12.27.01 标准

Endress+Hauser 的连接过程仪表上标记有 " 单个密封圈 " 或 " 两个密封圈 "，符合 ANSI/ISA 12.27.01 标准，安装时，无需其他气密密封圈 (过程密封圈符合 NEC 501, 505, CEC Part I Sec.18 标准)。

产品	类型	最大过程压力	标记	类别
Liquiphant M	FTL50-S/T##... FTL50-P/Q/R##...	64 bar	单个密封圈	CSA/FM
	FTL51-S/T##... FTL51-P/Q/R##...	64/100 bar	单个密封圈	CSA/FM
	FTL50H-S/T##... FTL50H-P/Q/R##...	64 bar	单个密封圈	CSA/FM
	FTL51H-S/T##... FTL51H-P/Q/R##...	64 bar	单个密封圈	CSA/FM

其他证书

- 材料证书，符合 EN 10204/3.1 标准，适用于所有 NACE、 AD2000 接液部件
- 泄露检测系统， WHG 认证
  认证号：Z–65.40–446
  (参考 " 订购信息 " (→ 40))
- TSE 适用性证书
  适用于下列接液部件：
  – 不含任何来源于动物的材料
  – 添加剂或操作材料中未进行任何动物生产或处理

注意！
设备接液部件请参考 " 机械结构 "(→ 28) 和 " 订购信息 "(→ 40)。

危险区域中使用

注意安全指南、控制图示等文档中 (→ 51) 的相关信息

ASME B 31.3

设计和材料符合 ASME B31.3 标准。焊接密封圈符合 ASME 锅炉和压力容器规范 IX 和 EN ISO 15614-1 标准

订购信息

通过下列方式获取产品的详细订购信息：

- 使用 Endress+Hauser 公司网页上的**产品选型软件**：
  www.endress.com → 选择国家 → 产品 → 选择仪表 → 功能页面：产品选型
- 咨询 Endress+Hauser 当地销售中心：www.endress.com/worldwide

产品选型软件：产品选型工具

- 最新设置参数
- 取决于设备类型：直接输入测量点参数，例如：测量范围或显示语言
- 自动校验排他选项
- 自动生成订货号及其明细， PDF 文件或 Excel 文件输出
- 通过 Endress+Hauser 在线商城直接订购

附件

注意！
- 单位：mm!
- 焊接头的详细信息请参考 《技术资料》 TI426F。
- 焊接头和传感器之间的确定线程偏差为 ± 15°。

焊接头 **概述**

		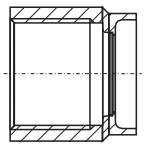 a0008246	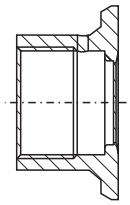 a0008251	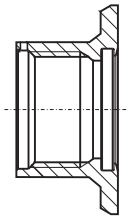 a0008256	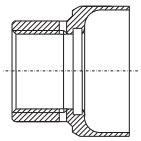 a0011924	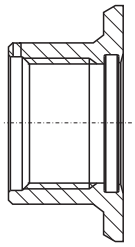 a0008248	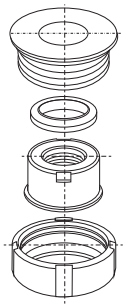 a0008253
		G¾， d=29 **不带法兰**	**G¾， d=50** **带法兰**	**G¾， d=55** **带法兰**	**G1， d=53** **不带法兰**	**G1， d=60** **带法兰**	**G1** **可定位**
材料表面光洁度 µm (µin)		316L 1.5 (59.1)	316L 0.8 (31.5)	316L 0.8 (31.5)	316L 0.8 (31.5)	316L 0.8 (31.5)	316L 0.8 (31.5)
无 EN10204-3.1 材料证书		–	–	52001052	–	52001051 1)	52001221 2)
无 EN10204-3.1 材料证书		52028295	52018765	52011897	71093129 1)	52011896 1)	52011898 2)
密封圈 (每套 5 个)		硅 O 型圈 52021717 3)	硅 O 型圈 52021717 3)	硅 O 型圈 520144733)	硅 O 型圈 520144723)	硅 O 型圈 520144723)	硅一体成型垫圈 520144243)
焊接堵头		–	–	MVT2L0692	MVT2L0691	MVT2L0691	M40167
Liquiphant M	订购选项	**选型代号**					
FTL50	020			GQ2			
FTL5x					GW2	GW2	GW2
FTL50H				GQ2			
FTL5xH					GW2	GW2	GW2

1) 替换订货号为 917969-1000 的焊接头。

2) 替换订货号为 215159-0000 的焊接头。

3) 密封圈为标准供货件。

		a0008252	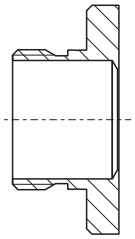 a0008245	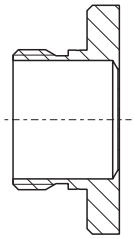 a0008245	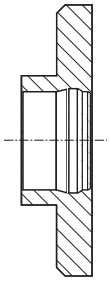 a0008552	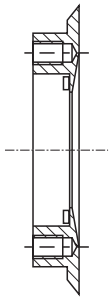 a0008254
		RD52	**Uni D85**	**Uni D65**	**M24 D65**	**DRD DN50 (65 mm) (焊接法兰)**
材料表面光洁度 µm (µin)，过程侧		316L 0.8 (31.5)	316L 3.2 (126)	316L 0.8 (31.5)	316L 0.8 (31.5)	316L/304 0.8 (31.5)
无 EN10204-3.1 材料证书		52001047 [1]	52006262	214880-0002	71041381	52002041/ 916743-0000
无 EN10204-3.1 材料证书		52006909 [1]	52010173	52010174	71041383	52011899/ –
密封圈 (每套 5 个)		硅一体成型垫圈 52014424	硅一体成型垫圈 52023572	硅一体成型垫圈 52023572	–	PTFE 平面密封圈 52024228
焊接堵头		M40167	71093102	71093102	–	–
设备	订购选项	**选型代号**				
Liquiphant M						
FTL5xH	020	EE2				PE2

1) 替换订货号为 942329-0001 的焊接头。

.注意！
所有焊接头的详细信息请查看 《技术资料》 TI426F。
www.endress.com → Country → Download → Advanced → Documentation code → TI426F。

防护罩

适用于 F16 和 F18 外壳

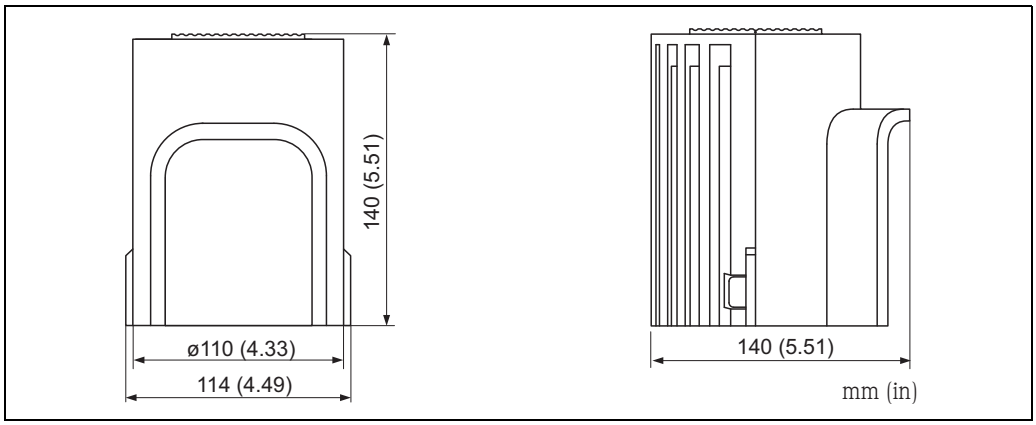

L00-FTL5xxxx-00-00-00-xx-000

材料	订货号	重量	工作温度
PBT，灰色	71127760	240 g (8.46 oz)	-50 °C...+150 °C (-58 °F...+302 °F)

适用于 F13、 F17 和 F27 外壳

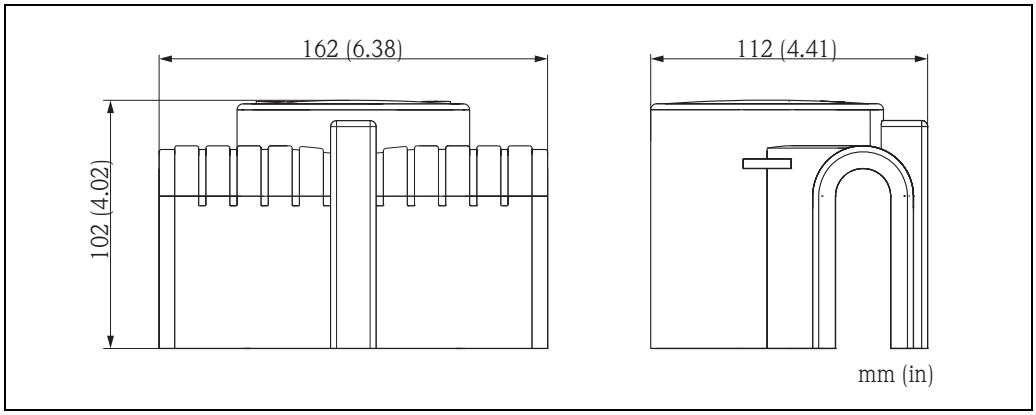

L00-FTLxxxxx-04-00-00-xx-001

材料	订货号	重量
PA6，灰色	71040497	300 g (10.58 oz)

松套法兰

订货号：918158-0000
带 G 1 螺纹，用于安装带 GR2 过程连接的 Liquiphant FTL50 和 FTL51

压力可达 40 bar

材料：防腐钢 1.4301 (AISI 304)

重量：0.54 kg

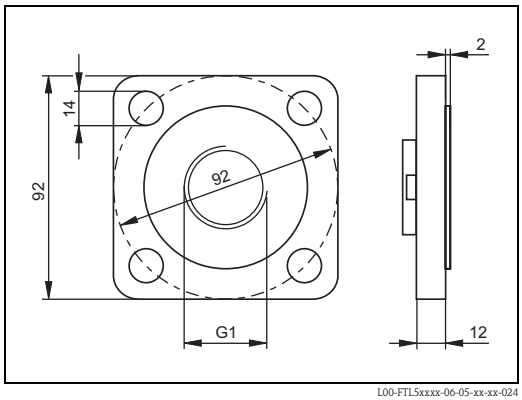

L00-FTL5xxxx-06-05-xx-xx-024

松套法兰

带 G 1 螺纹，用于安装带 GR2 过程连接的 Liquiphant FTL50 和 FTL51

材料：防腐钢 1.4571 (AISI 316Ti)

– 订货号：918143-0000
  EN 1092-1 DN50 PN40 法兰
  重量：3.11 kg

– 订货号：918144-0000
  ANSI 2" 150 psi RF 法兰
  重量：2.38 kg

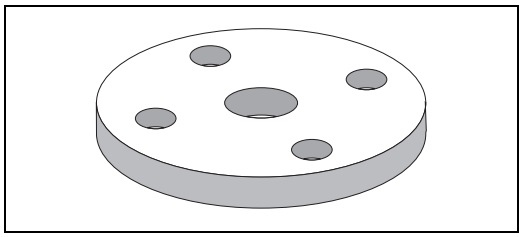

L00-FTL5xxxx-03-05-xx-xx-015

常压滑动套管

用于连续调节 Liquiphant M FTL51 的开关点

材料：防腐钢 1.4435 (AISI 316 L)
重量 (带 G 1、 NPT 1 螺纹)：0.21 kg
重量 (带 G 1½、 NPT 1½ 螺纹)：0.54 kg

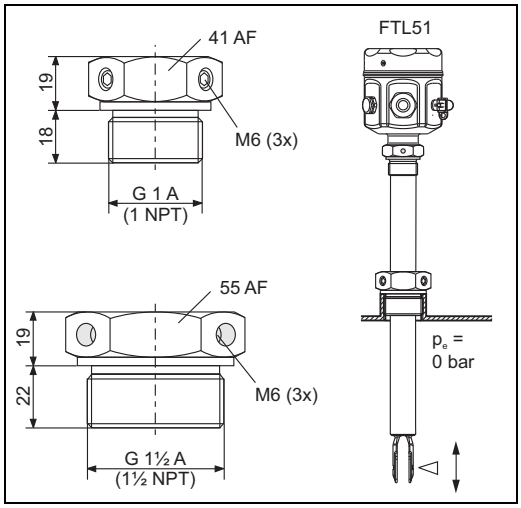

螺纹	标准	材料	订货号	认证
G 1	DIN ISO 228/I	1.4435 (AISI 316 L)	52003978	
G 1	DIN ISO 228/I	1.4435 (AISI 316 L)	52011888	带 EN 10204 - 3.1 材料认证
NPT1	ANSI B 1.20.1	1.4435 (AISI 316 L)	52003979	
NPT1	ANSI B 1.20.1	1.4435 (AISI 316 L)	52011889	带 EN 10204 - 3.1 材料认证
G 1½	DIN ISO 228/I	1.4435 (AISI 316 L)	52003980	
G 1½	DIN ISO 228/I	1.4435 (AISI 316 L)	52011890	带 EN 10204 - 3.1 材料认证
NPT1½	ANSI B 1.20.1	1.4435 (AISI 316 L)	52003981	
NPT1½	ANSI B 1.20.1	1.4435 (AISI 316 L)	52011891	带 EN 10204 - 3.1 材料认证

高压滑动套管

用于连续调节 Liquiphant M FTL51 的开关点
适用于危险场合
详细信息 → 📄 51 (ATEX、 NEPSI)

材料：防腐钢 1.4435 (AISI 316L) 或 Alloy C4 合金

重量 (带 G 1、 NPT 1 螺纹)：1.13 kg
重量 (带 G 1½、 NPT 1½ 螺纹)：1.32 kg

密封圈采用石墨包装

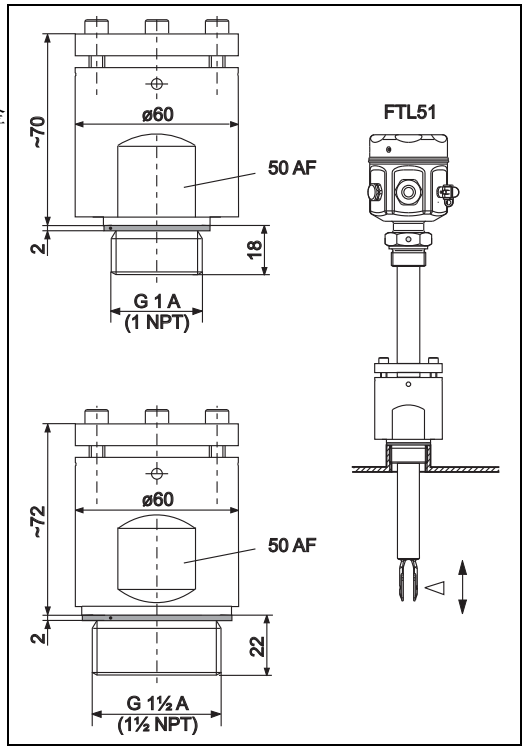

L00-FTL5xxxx-06-05-xx-en-007

螺纹	标准	材料	订货号	认证
G 1	DIN ISO 228/1	1.4435 (AISI 316 L)	52003663	
G 1	DIN ISO 228/1	1.4435 (AISI 316 L)	52011880	带 EN 10204 - 3.1 材料认证
G 1	DIN ISO 228/1	Alloy C4 合金	52003664	
G 1	DIN ISO 228/1	Alloy C22 合金	71118691	带 EN 10204 - 3.1 材料认证
NPT1	ANSI B 1.20.1	1.4435 (AISI 316 L)	52003667	
NPT1	ANSI B 1.20.1	1.4435 (AISI 316 L)	52011881	带 EN 10204 - 3.1 材料认证
NPT1	ANSI B 1.20.1	Alloy C4 合金	52003668	
NPT1	ANSI B 1.20.1	Alloy C22 合金	71118694	带 EN 10204 - 3.1 材料认证
G 1½	DIN ISO 228/1	1.4435 (AISI 316 L)	52003665	
G 1½	DIN ISO 228/1	1.4435 (AISI 316 L)	52011882	带 EN 10204 - 3.1 材料认证
G 1½	DIN ISO 228/1	Alloy C4 合金	52003666	
G 1½	DIN ISO 228/1	Alloy C22 合金	71118693	带 EN 10204 - 3.1 材料认证
NPT1½	ANSI B 1.20.1	1.4435 (AISI 316 L)	52003669	
NPT1½	ANSI B 1.20.1	1.4435 (AISI 316 L)	52011883	带 EN 10204 - 3.1 材料认证
NPT1½	ANSI B 1.20.1	Alloy C4 合金	52003670	
NPT1½	ANSI B 1.20.1	Alloy C22 合金	71118695	带 EN 10204 - 3.1 材料认证

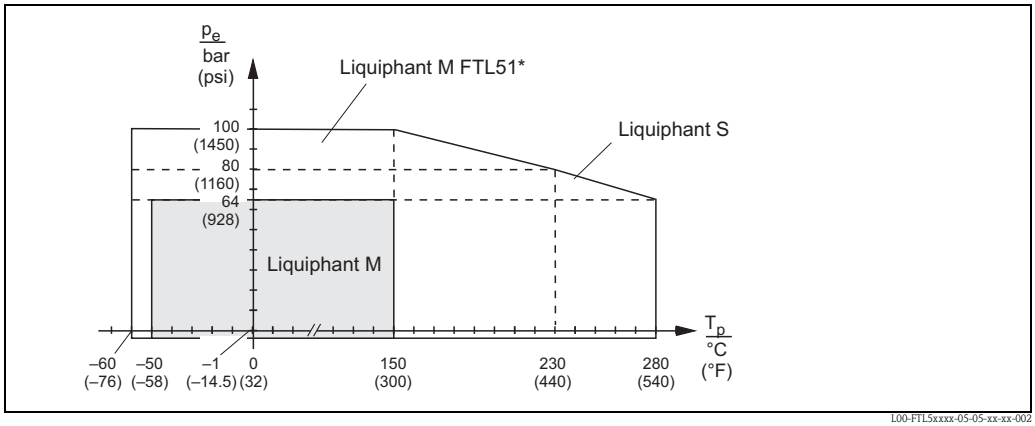

L00-FTL5xxxx-05-05-xx-xx-002

* FTL51，带高压滑动套管 (100 bar)

外壳盖，带玻璃视窗

订货号：943461-0001
适用于 F16 聚酯外壳

材料：PA 12

重量：0.04 kg

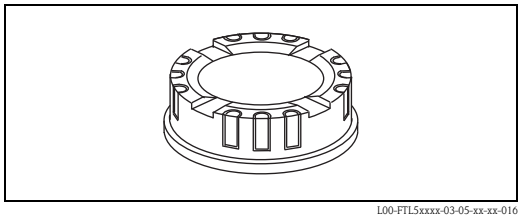

L00-FTL5xxxx-03-05-xx-xx-016

外壳盖，带玻璃视窗

适用于 F15 不锈钢外壳

材料：AISI 316L

重量：0.16 kg

– 订货号：943301-1000
  带玻璃视窗

– 订货号：52001403
  带 PC 玻璃视窗
  (不适用于 CSA 通用型认证)

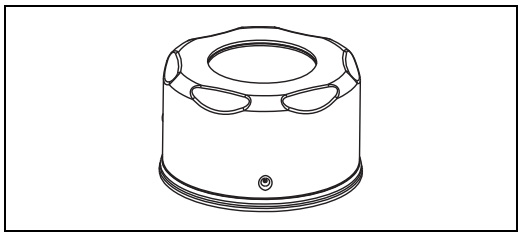

L00-FTL5xxxx-03-05-xx-xx-017

圆形连接头

订货号：52010285

4 x 0.34 M12 插槽

电缆：PVC (灰色)， 5 m

壳体：PUR (蓝色)

适配螺母：Cu Sn/Ni

防护等级：IP 67

温度范围：–25...+70 °C

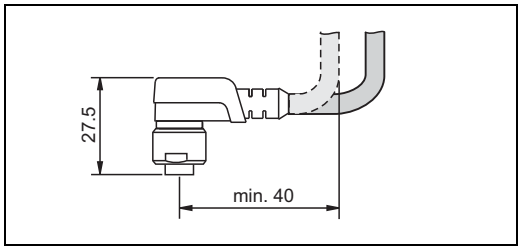

L00-FTL20Hxx-07-05-xx-xx-004

订货号：52024216

4 x 0.34 M12 插槽

电缆：PVC (橙色)， 5 m

壳体：PVC (透明)

适配螺母：316L

防护等级：IP69K (全封闭)

温度范围：–25...+70 °C

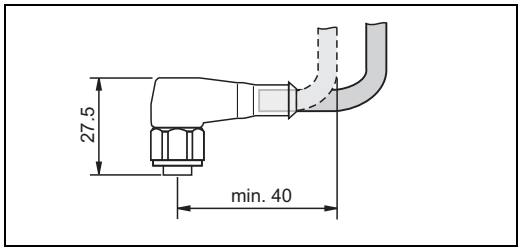

L00-FTL20Hxx-07-05-xx-xx-005

订货号：52018763

4 x 0.34 M12 插槽，内置 LED 指示灯

电缆：PVC (橙色)， 5 m

壳体：PVC (透明)

适配螺母：316L

防护等级：IP69K (全封闭)

温度范围：–25...+70 °C

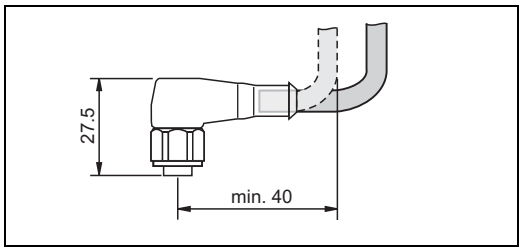

L00-FTL20Hxx-07-05-xx-xx-005

文档资料

注意！
补充文档资料请登录产品主页查询：www.endress.com

操作手册

电子插件：FEL50A (PROFIBUS)
适用于 Liquiphant M/S
BA141F

Liquiphant M 密度计算机 FML621
BA335F

Liquiphant M FTL50, FTL51
KA143F

Liquiphant M FTL50(H), FTL51(H)
KA144F

Liquiphant M FTL51C
KA162F

Liquiphant M FTL50-####### # 7 #， FTL51-####### # 7 #
KA163F

Liquiphant M FTL50H-######## 7 #， FTL51H-######## 7 #
KA164F

Liquiphant M FTL51C-######## 7 ##
KA165F

Liquiphant M FTL5#-# ### ## # #3 #， FTL5#H-# ### ## # #3 #
KA220F

Liquiphant M FTL50, FTL51，密度测量
电子插件：FEL50D
KA284F

Liquiphant M FTL50H, FTL51H，密度测量
电子插件：FEL50D
KA285F

Liquiphant M FTL51C，密度测量
电子插件：FEL50D
KA286F

Liquiphant M FTL51，带滑动套管， G 1、 NPT 1
KA151F

Liquiphant M FTL51，带滑动套管， G 1½、 NPT 1½
KA152F

Liquiphant M FTL51，带高压滑动套管， G 1、 NPT 1
KA153F

Liquiphant M FTL51，带高压滑动套管， G 1½、 NPT 1½
KA154F

技术资料

Nivotester FTL370/372 开关单元， Racksyst 结构设计
适用于带 FEL57 电子插件的 Liquiphant M
TI198F

Nivotester FTL320 开关单元， Minipac 结构设计
适用于带 FEL57 电子插件的 Liquiphant M
TI203F

电磁兼容性通用指南 (测试程序、安装推荐)
TI241F

Liquiphant M FTL51C，带强抗腐蚀性接液部件， ECTFE,、 PFA 或瓷釉涂层
TI347F

FTL325P 隔离放大器，单通道型或三通道型开关单元，适用于顶部盘装
适用于带 FEL57 电子插件的 Liquiphant M/S
TI350F

FTL325N 隔离放大器，单通道型或三通道型开关单元，适用于顶部盘装
适用于带 FEL56、 FEL58 电子插件的 Liquiphant M/S
TI353F

Liquiphant S FTL70/71，适用于温度高达 280 °C 的介质
TI354F

Isolating amplifier FTL375P 隔离放大器，单通道型或三通道型开关单元，适用于顶部盘装
适用于带 FEL57 电子插件的 Liquiphant M/S
TI360F

FTL375N 隔离放大器，单通道型或三通道型开关单元，适用于顶部盘装
适用于带 FEL56、 FEL58 电子插件的 Liquiphant M/S
TI361F

Liquiphant M 密度计算机 FML621
TI420F

焊入式接头
TI426F

功能安全手册 (SIL)

Liquiphant M/S，带电子插件 FEL51 (MAX)
SD164F

Liquiphant M/S，带电子插件 FEL51 (MIN)
SD185F

Liquiphant M/S，带电子插件 FEL52 (MAX)
SD163F

Liquiphant M/S，带电子插件 FEL52 (MIN)
SD186F

Liquiphant M/S，带电子插件 FEL54 (MAX)
SD162F

Liquiphant M/S，带电子插件 FEL54 (MIN)
SD187F

Liquiphant M/S，带电子插件 FEL55 (MAX)
SD167F

Liquiphant M/S，带电子插件 FEL55 (MIN)
SD279F

Liquiphant M/S，带电子插件 FEL57 + Nivotester FTL325P (MAX)
SD111F

Liquiphant M/S，带电子插件 FEL57 + Nivotester FTL325P (MIN)
SD231F

Liquiphant M/S，带电子插件 FEL57+ Nivotester FTL375P (MAX)
SD113F

Liquiphant M/S，带电子插件 FEL56 + Nivotester FTL325N (MAX)
SD168F

Liquiphant M/S，带电子插件 FEL56 + Nivotester FTL325N (MIN)
SD188F

Liquiphant M/S，带电子插件 FEL58 + Nivotester FTL325N (MAX)
SD161F

Liquiphant M/S，带电子插件 FEL58 + Nivotester FTL325N (MIN)
SD170F

安全指南 (ATEX)	CE Ⓔx II 1/2 G, Ex d IIC/B (KEMA 99 ATEX 1157) XA031F CE Ⓔx II 1/2 G, Ex ia/ib IIC/B (KEMA 99 ATEX 0523) XA063F CE Ⓔx II 1 G, Ex ia IIC/B (KEMA 99 ATEX 5172 X) XA064F CE Ⓔx II 1/2 G, Ex de IIC/B (KEMA 00 ATEX 2035) XA108F CE Ⓔx II 3 G, Ex nA/nC II (EG 01 007–a) XA182F
安全指南 (NEPSI)	Ex d IIC/IIB T3-T6， Ex d IIC T2-T6 (NEPSI GYJ06424) XA401F Ex ia IIC T2-T6， Ex ia IIB T3-T6 (NEPSI GYJ05556， NEPSI GYJ06464) XC009F Ex nA II T3-T6， Ex nC/nL IIC T3-T6 (NEPSI GYJ04360， NEPSI GYJ071414) XC010F
控制图示	Liquiphant M/S (IS and NI)， PFM 电流输出， NAMUR 型安装 Class I, Div. 1, 2, Groups A, B, C, D Class I, Zone 0 Class II, Div. 1, 2, Groups E, F, G Class III ZD041F-I Liquiphant M, Liquiphant S (cCSAus / IS) Class I, Div. 1, Groups A, B, C, D Ex ia IIC T6 Class II, Div. 1, Groups E, F, G Class III ZD042F-G Liquiphant M/S (NI), FTL50(H), FTL51(H), FTL51C, FTL70, FTL71 Class I, Div. 2, Groups A, B, C, D Class II, Div. 2, Groups F, G Class III ZD043F-C Liquiphant M, Liquiphant S (cCSAus / XP) Class I, Groups A, B, C, D Class II, Groups E, F, G Class III ZD240F/00/EN Liquiphant M/S (IS and NI) PROFIBUS PA, FOUNDATION FieldbusClass I, Zone 0, IIC Class I, Division 1, 2, Groups A, B, C, D Class II, Division 1, 2, Groups E, F, G Class III ZD244F
系统信息	Liquiphant M SI040F

中国E+H技术销售 www.ainstru.com
电话：0755-82221901
邮箱：sales@ainstru.com

Endress+Hauser中国销售中心总部

上海市闵行区江川东路458号

电话： +86 21 2403 9600
+86 21 2403 9700
+86 4008 86 2580 (服务热线)
传真： +86 21 2403 9607
邮编： 200241
www.cn.endress.com
info@cn.endress.com

Endress+Hauser
People for Process Automation

TI00328F/28/zh/14.12
FM9.0